MADEADHOC.COM

grupporagaini
THE FUTURE WE ARE IN

MADE IN ITALY

grupporagaini

THE FUTURE WE ARE IN

Ah

MADEADHOC.COM

grupporagaini

THE FUTURE WE ARE IN

MADE IN ITALY

indice / index

BAGNO

14-86 CIABÒ

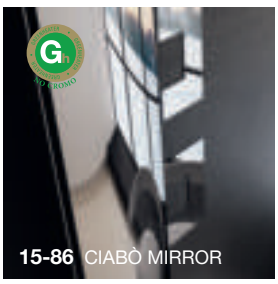
15-86 CIABÒ MIRROR

NEW
16-87 ELLISSE BAGNO

18-88 EMPIRE-MULTI

24-92 KROM

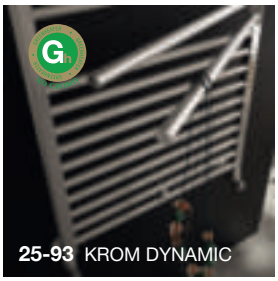
25-93 KROM DYNAMIC

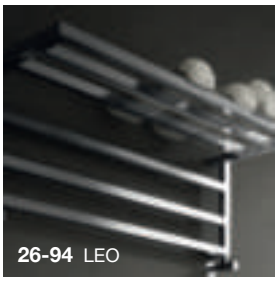
26-94 LEO

28-95 RIGONE BATH

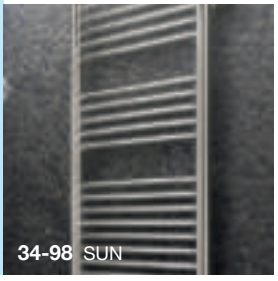
34-98 SUN

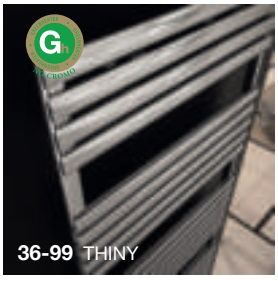
36-99 THINY

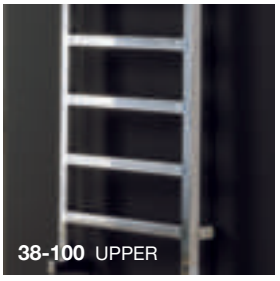
38-100 UPPER

40-101 UPPER ALU

CASA

42-102 ARIGATÒ

44-103 BIG ONE

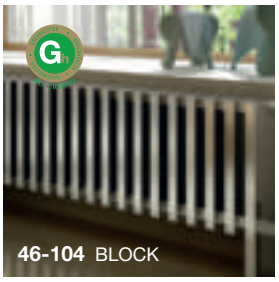
46-104 BLOCK

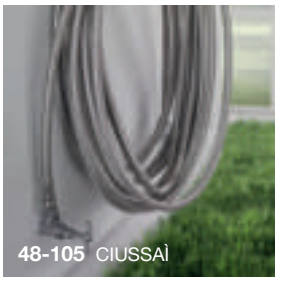
48-105 CIUSSAÌ

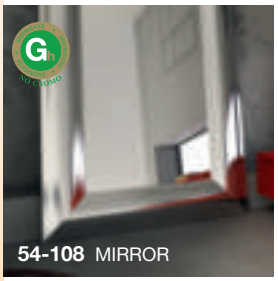
54-108 MIRROR

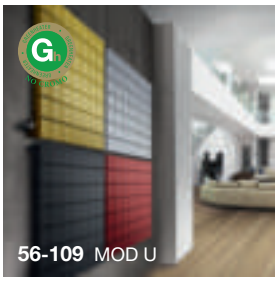
56-109 MOD U

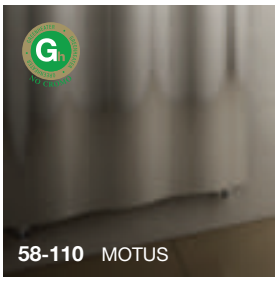
58-110 MOTUS

60-111 RANDOM

66-114 TEKNÈ

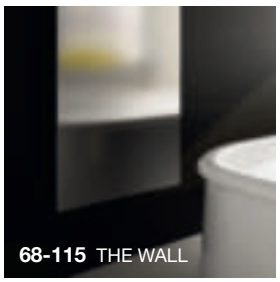
68-115 THE WALL

70-116 TIKI

72-117 TT-OFF

VETRINA

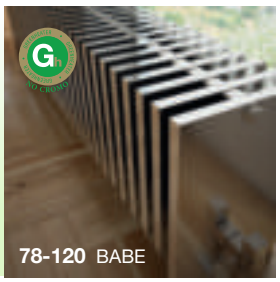
78-120 BABE

NEW
80-121 DIVERSAMENTE BASSO

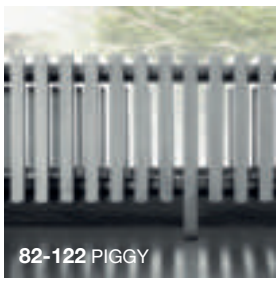
82-122 PIGGY

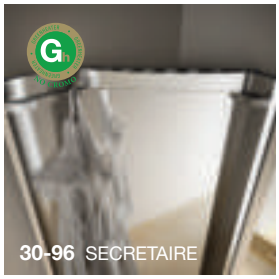

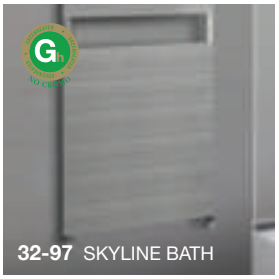

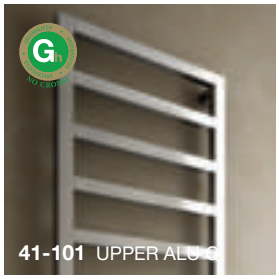

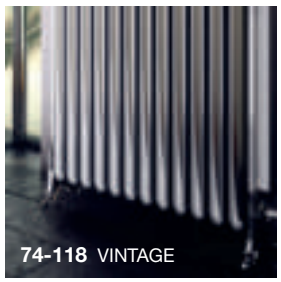

MADEADHOC.COM

grupporagaini

THE FUTURE WE ARE IN

indice / index

BAGNO

14-86 CIABÒ

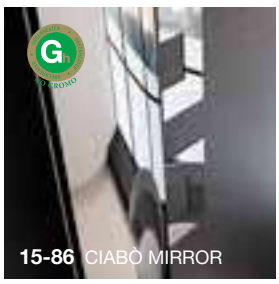
15-86 CIABÒ MIRROR

NEW
16-87 ELLISSE BAGNO

18-88 EMPIRE-MULTI

24-92 KROM

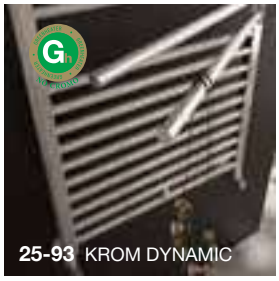
25-93 KROM DYNAMIC

26-94 LEO

28-95 RIGONE BATH

34-98 SUN

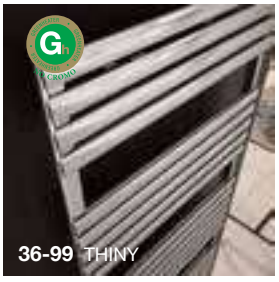
36-99 THINY

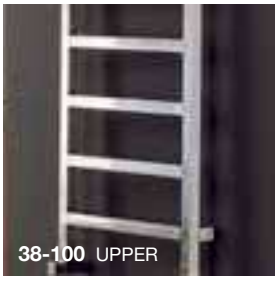
38-100 UPPER

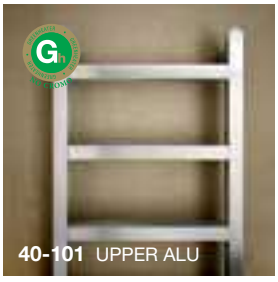
40-101 UPPER ALU

CASA

42-102 ARIGATÒ

44-103 BIG ONE

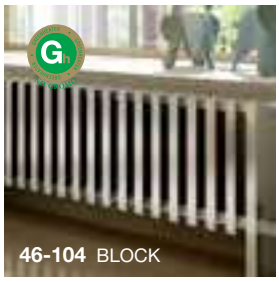
46-104 BLOCK

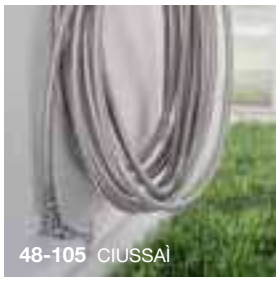
48-105 CIUSSAÌ

54-108 MIRROR

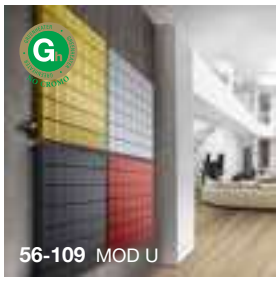
56-109 MOD U

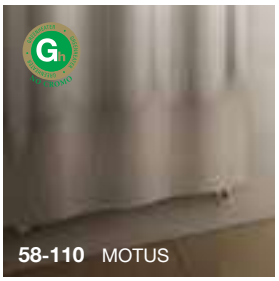
58-110 MOTUS

60-111 RANDOM

66-114 TEKNÈ

68-115 THE WALL

70-116 TIKI

72-117 TT-OFF

VETRINA

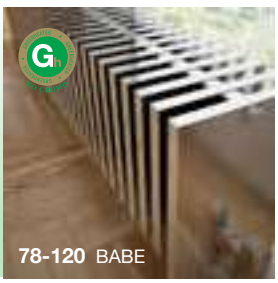
78-120 BABE

NEW
80-121 DIVERSAMENTE BASSO

82-122 PIGGY

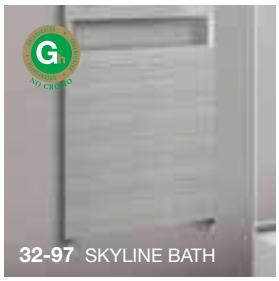

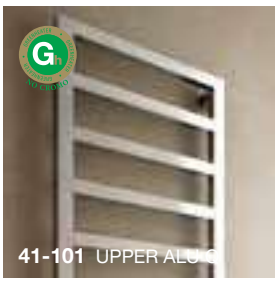

MADEADHOC.COM

MADEADHOC.COM

SELEZIONE NATURALE

Tutto scorre. I gusti evolvono, la scienza avanza. Nell' inarrestabile mutamento, è sempre il tempo a dettare le regole. Non tutti reggono il passo. Per non perderlo, apparenza e sostanza devono necessariamente proporre nuovi equilibri, indagando combinazioni. Resiste solo chi ha riflessi pronti. Ad hoc risponde alla sfida con sicurezza, ingegno, flessibilità e fantasia, interpretando lo spazio abitativo in un sottile gioco di infinite variabili. Il corpo scaldante scopre una nuova dimensione nel design. L'evoluzione si esprime attraverso forme e volumi apparentemente seducenti, sostanzialmente avanzati. C'è chi subisce il cambiamento e chi lo cavalca. Si può restare immobili, fissi nelle proprie incrollabili certezze, o lasciarsi coinvolgere con la consapevolezza che chi si ferma ha perso il suo tempo. Il futuro è innovazione. Partendo da questa intuizione, Ad hoc sceglie la strada del pensiero e recupera nuovo spazio al senso, alla visione, all'allegria, all'identità.

NATURAL SELECTION

Everything flows. Taste evolves, science moves forward. Through unrestrainable changes, it's always time to set the rules. Few can keep pace with the changes. To avoid being left behind, appearance and substance must necessarily suggest new balances, investigating combinations. Only those who have quick reflexes hold out. Ad hoc faces the challenge with confidence, intelligence, flexibility and fantasy, interpreting the living space as a subtle game of infinite variables. Heating bodies discover a new design dimensions. Evolution expresses itself through shapes and volumes, apparently seducing, substantially advanced. Some undergo changes, some rule it. Future is innovation. Starting from this intuition, Ad hoc chooses the path of thought and regains new space to sense, vision, fun, identity.

LA SÉLECTION NATURELLE

Tout coule. Les goûts évoluent, la science progresse. Dans ce monde en constant mouvement, il est toujours temps d'établir les règles. Peu de gens peuvent suivre le rhthme. Afin de ne pas regresser, l'apparence et la substance doivent nécessairement apporter de nouveaux équilibres, générer de nouvelles combinaisons. Seuls survivent, ceux qui sont réactifs.
AD HOC relève le défi avec confiance, intelligence souplesse imagination et l'interprétation de l'espace de vie dans un subtil jeu de variables infinies. Le corps de chauffe trouve une nouvelle dimension dans la conception. Le développement trouve son expression à travers des formes et des volumes qui semblent être séduisants et très avant gardistes. Certaines personnes subissent le changement, dautres le créent. Vous pouvez rester immobile fixé dans une certitude inébranlable, ou vous impliquer avec la conscience que celui qui hésite a perdu son temps. L'avenir est dans l'innovation. A partir de cette intuition AD HOC choisit la voie de la pensée, récupère une identité; une vision futuriste et un nouvel espace de sens.

NATÜRLICHE SELEKTION

Alles fließt. Der Geschmack entwickelt sich, die Wissenschaft schreitet voran. In der unermüdlichen Veränderung ist es immer wieder an der Zeit, die Regeln festzulegen. Nur wenige können dabei mithalten. Um nicht zurück zu bleiben, müssen Aussehen und Substanz unbedingt neues Gleichgewicht bekommen, neue Kombinationen versucht werden. Nur wer schnelle Reflexe hat, hält durch. Ad-hoc antwortet auf die Herausforderung mit Selbstvertrauen, Intelligenz, Flexibilität und Phantasie, indem der Wohnraum als subtiles Spiel der unendlichen Variablen interpretiert wird. Heizkörper entdecken eine neue Dimension im Design. Die Entwicklung drückt sich durch Formen und Volumina aus, die attraktiv und wesentlich erweitert sind. Manche machen eine Veränderung durch, manche beherrschen die Veränderung.
Die Zukunft ist Innovation. Ausgehend von dieser Einsicht, wählt Ad-hoc den Weg des Denkens und erlangt wieder neuen Raum für das Gefühl, die Vision, das Vergnügen, die Identität.

SELECCIÓN NATURAL

Todo fluye. Los gustos evolucionan, la ciencia avanza. El "cambio incesante del tiempo, establece las reglas. Pocos pueden mantener el ritmo. A fin de no perder, apariencia y sustancia, deben necesariamente traer nuevos equilibrios investigando combinaciones para sólo aquellos que tienen reflejos rápidos. Ad hoc, responde al reto con confianza, inteligencia, flexibilidad y la imaginación. La interpretación del espacio vital en un sutil juego de infinitas combinaciones. El cuerpo de calefacción descubre una nueva dimensión en el diseño. El desarrollo se expresa a través de formas y volúmenes; atractivo y avanzado. Algunas personas se quedan paradas fjos en una certeza inamobible, otros en cambio avnazan involucrándose en el conocimiento. El futuro es la innovación. A partir de esta intuición, Ad hoc elige el camino del pensamiento y recupera un nuevo espacio al sentido, la visión, la identidad.

ЕСТЕСТВЕННЫЙ ОТБОР

Все течет. Вкусы эволюционируют, наука развивается. В безудержном изменении, время устанавливает правила. Не все выдерживают темп. И чтобы его не потерять, внешний вид и содержание обязательно должны предлагать новые равновесия, исследуя различные сочетания. Побеждает только тот, у кого быстрая реакция. Ad hoc делает вызов уверенности, интеллекту, гибкости и фантазии, превращая жизненное пространство в тонкую игру бесконечных величин. Радиаторы открывают новое измерение в дизайне. Эволюция выражается через формы и объемы, более соблазнительные, существенно продвинутые. Есть те, кто не выдерживает эти изменения и те, кто ими управляет. Можно оставаться неподвижными, зафиксированными в своей непоколебимой уверенностью, или идти вперед, осознавая, что тот, кто остановился, потерял время. Будущие - это инновации. Начиная с этого видения, ad hoc выбирает путь мысли и извлекая новое пространство для смысла, видения, веселья, личности.

L'AZIENDA
THE COMPANY

MADEADHOC.COM

PREMI & RICONOSCIMENTI

AWARDS & ACKNOWLEDGMENTS

DESIGN PLUS powered by ISH

DESIGN PLUS

grandesign®

DESIGNPREIS 2008 NOMINIERT

DESIGN INDEX ADI

Wallpaper* DESIGN AWARDS 2009 Winner

COLLEZIONE FARNESINA DESIGN

Frutto di un innovativo laboratorio di avanguardia creativa e continua sperimentazione tecnologica, Ad Hoc risponde alle necessità moderne con efficaci intuizioni future. Capace di esaltare l'estetica ambientale con scelte formali originali e distintive, ha ottenuto nel corso degli anni importanti riconoscimenti. Nel 2004 e 2005, i modelli Neo e Ciussai, sono stati selezionati per la raccolta ADI DESIGN INDEX, annuario che raccoglie i migliori prodotti del design nazionale, conquistando il favore della giuria. Lo stesso Ciussai, sostituendo ai tradizionali schemi formali interessanti suggestioni creative, ha ottenuto la Segnalazione Compasso d'Oro 2008, per la XXI Edizione del Premio Compasso D'Oro ADI, ambitissima da designer e aziende di tutto il mondo. Ed ancora, l'anno successivo, sarà premiato "miglior apparecchio domestico del mondo" per i Design Awards dalla illustre rivista inglese WALLPAPER*, passando per esposizioni quali il MADE IN ITALY & ITALY IN MADE, entrando nella Collezione Storica del premio Compasso d'Oro, dichiarata patrimonio culturale nazionale, che include pezzi rari e unici e che si colloca tra le più importanti raccolte di Design industriale al mondo, fino ad approdare alla mostra TOTAL RAD presso il, MAD, Museum Art and Design di New York, insieme a Makura, Qualcosadielegante e Block. L'interesse per Ciussai continua con l'esposizione alla mostra "L'Oro del Design Italiano", con tappe a Venaria Teale (To), a San Benedetto del Tronto (Ap) e a Roma; da Luglio 2009 Ciussai fa parte della Collezione Farnesina Design (Roma - Villa Madama), un progetto-mostra che raccoglie oggetti simbolo made in Italy. Anche la valenza contemporanea di Block risulterà vincente. Il modello ottiene il premio DESIGN PLUS 2007, assegnato dal German Design Council, ai design più innovativi e contemporaneamente ecocompatibili, e nel 2008 verrà segnalato al DESIGNPREIS, premio ufficiale della Repubblica Tedesca. Altre realizzazioni quali MOTUS e NEWUP, si segnalano con successo a rassegne e concorsi come GRANDESIGN-DESIGN ETICO 2008, completando un percorso ricco di soddisfazioni. Il modella TIKI è stato segnalato al DESIGN PLUS 2011 insieme ad altre realizzazione di punta del sesign italiano.

Fruit of an innovative laboratory of creative vanguard and continued technological experimentation, Ad hoc answers to the modern needs with effective future intuitions. Able to exalt the environmental aesthetic with distinctive and formal choices, it has obtained in the course of the years important acknowledgments. In 2004 and 2005, the models Neo and Ciussai, have been selected for collection ADI DESIGN INDEX, yearbook that collects the best products of the national design, conquering the favour of the jury. The same Ciussai model, which replaces traditional outlines presenting interesting creative suggestions, has obtained the Signalling Compasso d'Oro 2008, for XXI the Edition of the Prize Compasso D' Oro ADI, scope from designer and companies throughout the world. The following year the Ciussai received "best domestic appliance in the world" from the Designs Awards of illustrious English magazine WALLPAPER. It also toured in shows such as MADE IN ITALY & ITALY IN MADE, entering in the Historical Collection of the Compasso d'Oro prize, declared national cultural patrimony, that includes rare and unique pieces and that places between the more important collections than industrial Design to the world. Lastly it was exhibited at TOTALLY RAD at the Museum Art and Design (MAD) in New York, together with Makura, Qualcosadielegante and Block. Ciussai was also exhibited at "the Gold of the Italian Design", with stages in Venaria Teale (To), San Benedetto del Tronto (AP) and Rome. In July 2009 Ciussai became part of the Farnesina Collection Design (Rome - Villa Madama), a showroom that collects objects symbolising Italian design. The contemporary design of Block is also a winner. The model obtained the prize DESIGN PLUS 2007, assigned by the German Council Design, to the more innovative designs and at the same time eco-compatibles. In 2008 it received the DESIGNPREIS, official prize of the German Republic. Some other creations, such as Motus and Newup, have had great recognition in shows and competitions like at the Grand Design-Design Etico 2008. The model has been reported to TIKI DESIGN PLUS 2011 along with other construction of the tip of the Italian sesign.*

AD HOC est le fruit d'une créativité avant gardiste et innovante, et le résultat du laboratoire d'expérimentation technologique continue. Capable d'améliorer l'environnement esthétique original et distinctif, choix formels, AD HOC a remporté des prix importants au fil des années. En 2004 et 2005, les modèles NEO et CIUSSAI ont remporté les faveurs du jury et ont été sélectionnés pour ADI Design Index Collection, annuaire qui rassemble les meilleurs produits de conception nationale, Le même CIUSSAI remplaçant les modèles traditionnels et présentant des suggestions créatives intéressantes a remporté le GOLDEN COMPASS RAPPORT en 2008 pour la XXIème édition du Prix ADI GOLDEN COMPASS, très convoité par les designers et industriels du monde entier. L'an prochain, le CIUSSAI se verra décerner le prix du Design pour l'appraeil domestique le plus connu dans le monde" par le celèbre magazine Britannique WALL PAPER et par le biais d'autres exposions telles que le MADE IN ITALY et ITALIE IN MADE, se positionnant dans la collection historique du prix COMPASS OR, déclaré patrimoine culturel national le plaçant dans les pièces rares et uniques parmi les plus importantes collections de Design et modèles industriels dans le monde, Il a été présenté au musée de l'art et du désign à New York. Le CIUSSAI, le MAKURA, le QUALCOSADIELEGANTE ainsi que le BLOCK ont été exposés au "GOLD OF ITALIAN DESIGN" également à Vénaria Teale (To), San Benedetto del Tronto (AP) et à Rome En juillet 2009 le CIUSSAI a fait parti de la Collection Farnesia à la Villa Madama à Rome, Même succès pour le modèle BLOCK qui a reçu le prix du Design Plus Award 2007 décerné par le Conseil Allemand de Design, pour sa conception et son respect de l'environnement. D'autres porjets tels que MOTUS et NEWUP, seront mis en avant dans des expositions et compétitions telles que GRAND DESIGN DE DEONTOLOGIE 2008. Le TIKKI a reçu le prix en 2011 du DESIGN PLUS avec d'autres créations de type Design Italien.

*Als Ergebnis von innovativen und kreativen Versuchen und kontinuierlichen technologischen Experimenten begegnet Ad Hoc den modernen Bedürfnissen mit erfolgreichen künftigen Eingebungen. Fähig, die ästhetische Umgebung mit originellen und unverwechselbaren Formen entscheidend zu verbessern, gewann ADhoc im Laufe der Jahre bedeutende Auszeichnungen. 2004 und 2005 gewannen die Modelle Neo und CIUSSAI die Gunst der Jury und wurden für die ADI DESIGN INDEX ausgewählt, ein Jahrbuch, welches die besten Produkte des nationalen Designs zeigt. Ebenso gewann CIUSSAI, der anstelle der traditionellen formalen Muster interessante kreative Anregungen gibt, den GOLDENEN KOMPASS 2008, für die 21. Ausgabe des ADI Golden Compass Award, bei Designern und Unternehmen auf der ganzen Welt begehrt. Im Jahr darauf gewann Ciussai den Designpreis "bestes Haushaltsgerät der Welt" des berühmten britischen Magazins Wallpaper *. Er erschien auch in Ausstellungen wie MADE IN ITALY & ITALY IN MADE und kam dadurch in die historische Sammlung des COMPASSO d´ORO, in dem erklärte nationale Schätze, darunter seltene und einzigartige Stücke geführt werden und die zu den bedeutendsten Sammlungen von Industrie-Design weltweit zählt. Zuletzt wurde Ciussai im Rahmen von TOTALLY RAD im Museum Art and Design (MAD) in New York ausgestellt, zusammen mit den Modellen Makura, Qualcosadielegante und Block. Ciussai wurde ebenso im Rahmen der Ausstellung GRANDESIGN-DESIGN ETICO 2008 gezeigt, mit Stationen in Venaria Teale (To), San Benedetto del Tronto (Ap) und in Rom. Im Juli 2009 war Ciussai Teil der Kollektion Farnesina Design (Rom - Villa Madama), einer Ausstellung, die Objekte mit italienischem Design sammelt. Auch das zeitgenössische Design des Block ist erfolgreich. Das Modell wurde mit dem Design Plus Award 2007 des deutschen Rats für Formgebung ausgezeichnet, weil es sowohl innovatives Design, als auch Umweltfreundlichkeit in sich vereint. 2008 erhielt Block den Designpreis, die offizielle Auszeichnung der Bundesrepublik Deutschland. Andere Kreationen wie MOTUS und NEWUP hatten ebenfalls ihre großen Auftritte in Shows und Wettbewerben wie GRANDESIGN-DESIGN ETHIK 2008. Das Modell TIKI gewann zuletzt den Preis DESIGN PLUS 2011 und wurde damit zusammen mit anderen Produkten an die Spitze des italienischen Designs erhoben.*

*Результат инновационной лаборатории творческого авангарда и непрерывного технологического эксперимента, ad hoc отвечает современной необходимости созерцая в будущее. Способный превозносить эстетику окружающей среды при помощи оригинальных решений, он получал на протяжении многих лет важные награды. в 2004 и 2005 годах модели neo и CIUSSAI, были отмечены на ADI DESIGN INDEX, который ежегодно собирает самые лучшие изделия национального дизайна, завоевав расположение жюри. Тот же CIUSSAI, изменяя традиционные формальные схемы интересными творческими предложениями, получил знак золотого компаса 2008, на 21-ом награждении премией Золотого компаса, желаемого дизайнерами и компаниями по всему миру. И снова в следующем году, был награжден как «Лучшее отечественное изделие в мире» в области дизайна (design awards) известным британским журналом wallpaper *, пройдя через таких выставки как MADE IN ITALY & ITALY IN MADE, входя в историческую коллекцию премии Золотой компас, объявленной национально-культурным наследием, включая в себя редкие и уникальные предметы, это одина из самых важных коллекций промышленного дизайна в мире, посетив ряд выставок таких как: total rad (MAD), художественный музей арта и дизайна в Нью-Йорке, наряду с Макура, somethingofelegant и block. Интерес к CIUSSAI продолжается на выставке "Золото итальянского дизайна", в Венарии Теале, в Сан-Бенедетто-дель-Тронто и Риме; с июля 2009 CIUSSAI является частью коллекции Фарнезина дизайн (Рим - Villa Madama), проект-шоу который собирает предметы символизирующие Сделано в Италии. Так же La valenza одновременно с block оказывается победителем. Модель получает приз DESIGN PLUS 2007, присуждаемой немецким дизайнерским советом (german design council), как более инновационная разработка и в то же время экологически безопасная, и в 2008 году была награждена Designpreis, официальной премией немецкой республики. Другие наши изделия такие как MOTUS и newup, были отмечены с большим успехом в показах и конкурсах, таких как GRANDESIGN - DESIGN ETICO 2008 году, завершив полный путь полный побед. Модель tiki была отмечена design plus 2011 вместе с другими реализациями итальянского дизайна.*

NUOVA FINITURA SENZA CROMO
NEW CHROME FREE FINISH

GREENHEATER, IL PRINCIPIO SOSTENIBILE DELLA RESPONSABILITÁ
GREENHEATER, SUSTAINABLE PRINCIPLE OF RESPONSIBILITY
GREENHEATER, PRINCIPE DU DEVELOPPEMENT
GREENHEATER, ZUKUNFTSFÄHIGER GRUNDSATZ DER NACHHALTIGEN VERANTWORTUNG
GREENHEATER EL PRINCIPIO DE RESPONSABILIDAD SOSTENIBLE

AD HOC lancia nuove posizioni progettuali e processi di lavorazione che favoriscono la natura, valorizzando il ciclo di vita dei prodotti e creando una nuova finitura di metallizzazione che non utilizza il cromo, sostanza difficilmente smaltibile, ma che usa particolari lavorazioni di pulitura e brillantamento dell'alluminio estruso. AD HOC greenheater, innovazione ed ecosostenibilita in chiave italiana: ambiente, stile e funzionalita si coniugano solo ripensando e innovando i processi di produzione e inventando nuove tecnologie e nuovi prodotti. Produrre oggetti sostenibili significa tutelare la natura:
- utilizzando materiali riciclati e riciclabili
- riducendo i costi energetici in fase di produzione e smaltimento
- annullando i processi ed i trattamenti inquinanti
- scegliendo sobrieta formale e piщ alte prestazioni caloriche
- migliorando il lavoro degli installatori con materiali piщ leggeri.

Greenheater, sustainable principle of responsibility AD HOC promotes new projecting positions and working processes that favor nature, valuing the cycle of life of the products and creating one new metalization finish that does not use chromium, difficultly disposable substance, but that it uses particular works of cleaning and polishing of the extruded aluminum. AD HOC greenheater, innovation and ecosustainability in italian key: atmosphere, style and functionalities are conjugated only rethinking and innovating the production processes and inventing new technologies and new products. To produce sustainable objects means to guard nature:
- using recycled and recuclable materials
- reducing the energetic costs in phase of production and disposal
- cancelling polluting processes and treatments
- choosing formal sobriety and higher heating performances
- improving installers' job with lighter materials.

Greenheater, principe du developpement le projet AD HOC lance de nouveaux procйdйs de fabrication qui prйservent la nature, amйliorent le cycle de vie du poduit et crйent une nouvelle finition de placage qui n'utilise pas de chrome, substance qui s'йlimine difficilement, mais utilisent un traitement spйcial pour le nettoyage et la brillance de l'aluminium extrudй. AD HOC greenheater, se rйsume dans l'innovation et la durabilitй, du style italien, ensemble ils innovent dans les processus de production grace aux nouvelles technologies et aux nouveaux produits. Les points forts du developpement durable:
- utilisation de matйriaux recyclйs et recyclables
- rйduction des coыts йnergйtiques dans la production et l'йlimination
- elimination des procйdйs et traitements polluants
- choix de la sobriйtй et performance calorique plus formelle
- amйlioration du travail des installateurs avec des matйriaux plus lйgers.

Greenheater, zukunftsfähiger Grundsatz der nachhaltigen Verantwortung. AD HOC lanciert neue Positionen und Prozesse, die die Natur unterstützen und der Verbesserung des Produkt-Lebenszyklus dienen. Dabei wird eine neue Oberflächenveredelung geschaffen, die kein Chrom (eine Substanz, die nur schwer zu entsorgen ist) enthält. AD HOC dagegen nutzt einen Verarbeitungsprozess, bei dem das extrudierte Aluminium durch spezielle Reinigung und Polierung auf Hochglanz gebracht wird. AD HOC Greenheater ist Innovation und Nachhaltigkeit im wichtigsten italienischen Segment: Atmosphäre, Stil und Funktion vereinigen sich mit dem Überdenken und Schaffen von innovativen Produktionsverfahren und neuen Produkten. Die Produktion nachhaltiger Produkte bedeutet nachhaltigen Umweltschutz:
durch Verwendung von recycelten und recyclingfähigen Werkstoffen
durch Reduzierung der Energiekosten in Produktion und Entsorgung
durch Beseitigung umweltbelastender Verfahren und Bearbeitungen
durch die Wahl nüchterner Formen und höherer Heizleistungen
durch die Verbesserung der Arbeitsbedingungen der Installateure mit Hilfe leichter Materialien.

Greenheater el principio de responsabilidad sostenible en este proyecto, AD HOC lanza nuevas posiciones y procesos que promuevan la prevenciyn de la naturaleza, la mejora del ciclo de vida del producto y la creaciyn de un nuevo acabado chapado que no utiliza cromo, con sustancias fбciles de eliminar, y que utiliza un proceso especial de limpiea del aluminio extruido. AD HOC greenheater, promueve la innovaciyn y la sostenibilidad como prinicpal estilo de vida italiano, para crear nuevas tecnologнas y nuevos productos. objetivos para preservar un medio sostenible y ayudar a la naturaleza:
- el uso de materiales reciclados y reciclables
- reducir los costos de energнa en la producciyn y la eliminaciyn
- la eliminaciyn de los procesos contaminantes y tratamientos
- la elecciyn de la sobriedad y el rendimiento calyrico mбs formal
- mejorar el trabajo de los instaladores con los materiales mбs ligeros.

AD HOC запускает новые позиции проектирования и процессы производства, которые плагоприятствуют природе, оценивая жизненный цикл продукции и создавая новую отделку металлизации, при который не использует хром, вещество которое сложно утилизировать, но которое используется при некоторых специальных процессах при обработке, очистке и создании блеска прессованного алюминия. AD HOC Greenheater, инновация и экологическая устойчивость в ключевом итальянском сигменте: атмосфера, стиль и функциональность сочетаются переосмысливая и внедряя производственные процессы, создавая новые технологии и новые продукты.
Производить экологически чистые предметы - означает защищать природу:
- использование переработанных и перерабатываемых материалов
- Снижение энергетических затрат при производстве и утилизации
- отмена загрязняющих процессов
- выбор умеренной и более высокой теплоотдачи
- улучшение работы монтажников, используя более легкие материалы.

MADEADHOC.COM

GREENHEATER
GREENHEATER
GREENHEATER
Gh
NO CROMO

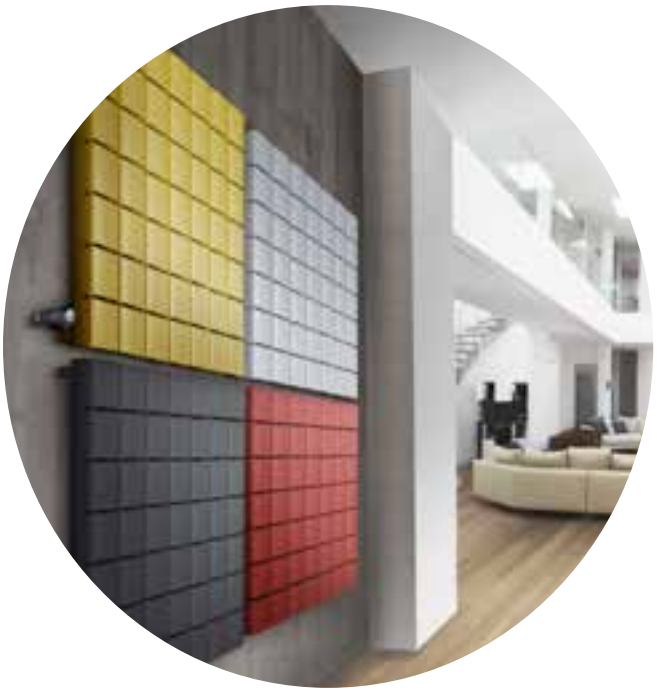

Distinguersi per eccellere. AD HOC è il risultato di un pensiero creativo che concede nuova linfa alla fantasia, dando spazio al simbolo, senza mai tralasciare la qualità. Nella sua insaziabile ricerca della perfezione e cura del dettaglio, riflette originalità e design, funzionalità e stravaganze, in continua metamorfosi. Coniugando comfort e minimalismo, tecnologie e tendenze innovative, mette in scena pezzi unici che abitano lo spazio con raffinata spavalderia. Un sottile gioco di infinite variabili e sperimentazioni, capace di ribaltare estrosamente le nostre aspettative, per sorprenderci ogni volta di più.

Distinguish itself to excel. AD HOC it is the result of a creative thought that grants new lymph to fantasy, giving space to the symbol, without never to omit the quality. In its insatiable search of the perfection and it cures of the detail, reflects originality and design, functionality and extravagances, in continuous metamorphosis. Conjugating comfort and minimalism, innovative technologies and tendencies, it puts in scene only pieces that inhabit the refined space with baldness. A thin experimentation and game infinite variable, able of fanciful reverse our expectations, in order to surprise every time more to us.

Se distinguer dans l'excellence. AD HOC est le résultat de la pensée créatrice qui donne une nouvelle vie à l'imagination, de l'espace au symbole, sans jamais négliger la qualité. Dans sa quête insatiable de perfection et le souci du détail qui reflètent l'originalité du désign, la fonctionnalité et l'extravagance sont en constante métamorphose. Alliant confort et minimalisme, la technologie et les dernières innovations, l'amélioration des espaces de vie sont d'une grande fierté pour AD HOC.

Sich abgrenzen, um sich selbst zu übertreffen. AD HOC ist das Ergebnis kreativer Gedanken, die neue Lymphe in die Fantasie bringen und der Symbolität Platz einräumen, ohne je die Qualität zu vernachlässigen. In ihrer unersättlichen Suche nach Perfektion und ihrer Erhärtung von Details, reflektiert Adhoc Originalität und Design, Funktionalität und Extravaganz, in beständiger Umwandlung. In der Verbindung von Komfort und Minimalismus, innovativer Technologien und Tendenzen, stellt Adhoc nur die Objekte in Szene, die die Verfeinerung mit der Schmucklosigkeit vereinen. Ein hauchdünnes Experiment und veränderliches Spiel, das unseren Erwartungen fantasiereich entgegentritt, um uns immer wieder zu überraschen.

Destaca la excelencia del pensamiento creativo que le da una nueva vida a la imaginación, dando espacio al símbolo, sin descuidar la calidad. En su búsqueda insaciable de la perfección y la atención al detallen se reflejan la originalidad y el diseño, la funcionalidad y la extravagancia en constante metamorfosis. Combinando confort y el minimalismo, la tecnología y las últimas innovaciones. Un sutil juego de infinitas combinaciones y experimentos, capaz de derribar caprichosamente nuestras expectativas, para nuestra sorpresa.

Выстоять, чтобы преуспеть. AD HOC является результатом творческого мышления, которое дает новую жизнь фантазии, уступая место символам, не забывая при этом про качество. В своем ненасытном стремлении к совершенству и вниманию к деталям, отражаются оригинальность и дизайн, функциональность и экстравагантность. Сочетая в себе комфорт и минимализм, технологии и инновационные тенденции, создавая сцены из уникальных предметов, которые заполняют пространство со стильной развязанностью. Тонкая игра бесконечных переменных и экспериментов, способных причудливо перевернуть наши ожидания, удивляя с каждым разом все больше.

L'ECCELLENZA E IL QUOTIDIANO
THE EXCELLENCE AD DAILY LIVING

MADEADHOC.COM

COLLEZIONE

Ah

MADEADHOC.COM

ciabò
Design Valeria Ciabò

ciabò mirror

Versione tutta specchio elegante e innovativa, funzionale per il molteplice utilizzo, perfetta in ogni contesto, non solo nella zona bagno.

Totally mirrored version, elegant and innovative,functional and multipurpose, perfect in any setting, not just the bathroom.

In der eleganten und innovativen Spiegelausführung, vielseitig einsetzbar, perfekt für alle Räumlichkeiten, nicht nur für den Badezimmerbereich.

Elegante e innovadora versión completamente espejada, funcional para numerosas aplicaciones y perfecta en cualquier ambiente, no solo en el cuarto de baño.

Версия полностью зеркальная элегантная и инновационная, многоцелевое назначение, идеальна в любом контексте, а не только в зоне ванной комнаты.

RADIATORE IN ALLUMINIO CON PORTASCIUGAMANI ESTRAIBILE IN LAMIERA CROMATA DI ALTEZZA 1800 MM. FINITURE DISPONIBILI: ALLUMINIO ANODIZZATO LUCIDO, SATINATO, MATT E COLORI RAL DISPONIBILE IN CONFORMAZIONE STANDARD, PROFILO A LINEE VERTICALI O CON UNO SPECCHIO FRONTALE.

ALUMINIUM RADIATOR HIGH 1800 MM WITH EXTRACTABLE CHROMED METAL TOWEL-HOLDER AVAILABLE FINISHINGS: POLISHED, SATIN, MATT ANODIZED ALUMINIUM, AND RAL COLOURS AVAILABLE IN STANDARD CONFORMATION, WITH VERTICAL LINES PROFILE OR WITH A MIRROR IN FRONT.

RADIATEUR EN ALUMINIUM HAUTE 1800 MM AVEC PORTE SERVIETTES RETRACTABLES - FINITION CHROME. FINITIONS DISPONIBLES: ALUMINIUM BRILLANT, SATINÉ, MATT, TOUTES FINITIONS RAL DISPONIBLE EN STANDARD CONFORMATION, PROFIL OU LIGNES VERTICALS OU AVEC UN FRONT DE MIROIR.

HEIZKÖRPER AUS ALUMINIUM HOCH 1800 MM HANDTUCHHALTER AUS VERCHROMTEM METALL VERFÜGBARE. AUSFÜHRUNGEN: ALUMINIUM GLÄNZEND, SATINIERT, MATT UND RAL FARBEN ERHÄLTLICH IN STANDARD-KONFORMATION, PROFIL ODER VERTIKALE LINIEN ODER MIT SPIEGEL.

RADIADOR DE ALUMINIO DE ALTURA 1800 MM Y TOALLERO EXTRAIBLE EN UN LAMINADO DE CROMO. ACABADOS DISPONIBLES: ALUMINIO ANODIZADO BRILLANTE, SATINADO, MATT Y COLORES RAL DISPONIBLE EN STANDARD CONFORMACIÓN, CON UN PERFIL DE LÍNEAS VERTICALES O CON UN FRENTE DE ESPEJO.

АЛЮМИНИЕВЫЙ РАДИАТОР СО СНИМАЕМЫМ ПОЛОТЕНЦЕДЕРЖАТЕЛЕМ ИЗ ХРОМИРОВАННОГО ЛИСТА ВЫСОТОЙ 1800 ММ. ВАРИАНТЫ ОТДЕЛКИ: АНОДИРОВАННЫЙ АЛЮМИНИЙ БЛЕСТЯЩИЙ, МАТОВЫЙ И ЦВЕТА RAL ДОСТУПНЫ В СТАНДАРТНОЙ КОНФИГУРАЦИИ, ПРОФИЛЬ С ВЕРТИКАЛЬНЫМИ ЛИНИЯМИ ИЛИ С ЗЕРКАЛОМ СПЕРЕДИ.

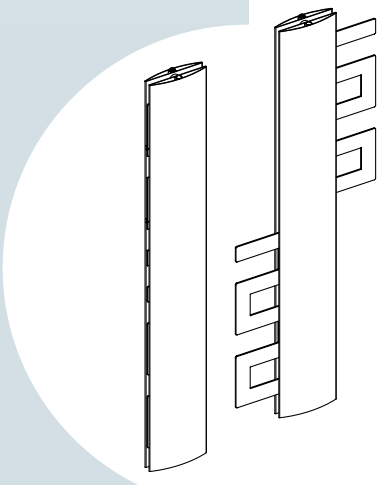

MADEADHOC.COM

ciabò

Trasformabilità, ricerca e versatilità sono le parole-chiave del nuovo radiatore CIABÒ. Un design innovativo pronto a stupire e capace di rispondere a pieno a quelle esigenze di flessibilità che gli stili di vita contemporanea richiedono.

Transformability, research and versatility are the key words of new radiator CIABÒ. An innovative design ready to amaze and able to respond fully to the requirements of flexibility that contemporary lifestyles require.

Transformabilité et recherche de la polyvalence, sont les mots clés du nouveau radiateur CIABÒ. Un design innovant capable d'étonner et répondre pleinement aux exigences de flexibilité des modes de vie contemporains.

Wandlungsfähigkeit, forschung und vielseitigkeit sind die schlüsselwörter des neuen heizkörpers CIABÒ. Mit einem innovativen design zum staunen und in der lage, alle erfordernisse der flexibilität vollständig zu beantworten, die der heutige lebensstil benötigt.

Transformabilidad, investigación y versatilidad son las palabras clave en el nuevo radiador CIABÒ. Un diseño innovador listo para sorprender y capaz de responder plenamente a las necesidades de flexibilidad que requieren estilos de vida contemporáneos.

рансформируемость, поиск и универсальность являются ключевыми словами нового радиатора CIABÒ. Инновационный дизайн, готовый поразить, способный в полной мере отвечать гибким требованиям современного образа жизни.

ellisse bagno

Dal design leggero e aereo, fatto di segni sottili e di grande eleganza. Per tracciare un motivo inconfondibile che caratterizza l'arredamento del bagno.

A light and breezy design: subtle yet extremely elegant. An unmistakeable motif to characterize bathroom decor.

Au design léger et aérien, fait de signes subtils et d'une grande élégance. Pour dessiner un motif unique qui caractérise la décoration de la salle de bains.

Leichtes und luftiges Design aus schlanken Linien und von großer Eleganz. Es bildet ein unverwechselbares Motiv, das der Badezimmerausstattung einen besonderen Charakter verleiht.

De diseño ligero y etéreo, hecho de líneas sutiles de gran elegancia para trazar un motivo inconfundible que caracterice la decoración del cuarto de baño.

Для лёгкого и воздушного дизайна сделаны тонкие штрихи большого изящества, создавая неповторимый декор ванной комнаты.

RADIATORE SCALDASALVIETTE IN ALLUMINIO DISPONIBILE NELLA LARGHEZZA 500 MM CON ALTEZZE DI 800, 1200 E 1500, 1800 MM. FINITURE DISPONIBILI: RAL.

ALUMINIUM HEATED TOWEL RAIL AVAILABLE IN WIDTH OF 500 MM WITH HEIGHTS OF 800, 1200 AND 1500, 1800 MM. AVAILABLE FINISHES: RAL.

RADIATEUR SECHE-SERVIETTES EN ALUMINIUM. DIMENSIONS: L 500 H 800, 1200 ET 1500 1800 MM. FINITIONS DISPONIBLES: RAL.

HANDTUCHTROCKNER AUS ALUMINIUM, BREITE 500 MM HÖHE 800 1200 UND 1500 1800 MM. VERFÜGBARE AUSFÜHRUNGEN: RAL.

RADIADOR TOALLERO DISPONIBLE EN ALUMINIO 500 MM DE ANCHO ALTURAS DE 800, 1200 Y 1500 Y 1800. ACABADOS DISPONIBLES: RAL.

АЛЮМИНИЕВЫЙ РАДИАТОР-ПОЛОТЕНЦЕСУШИТЕЛЬ, РАЗМЕРЫ: ШИРИНА 500 ММ, ВЫСОТА 800, 1200, 1500 И 1800 ММ. ВОЗМОЖНЫЕ ВАРИАНТЫ ОТДЕЛКИ: ЦВЕТА RAL.

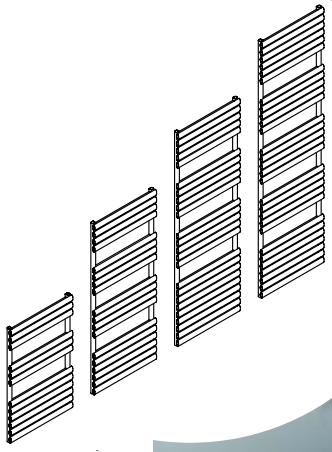

ellisse
bagno

empire multi

MADEADHOC.COM

empire

Dalla grande tradizione inglese degli scaldasalviette, un'innovativa ispirazione per un radiatore essenziale ma innovativo. Da pavimento o da parete, EMPIRE conferisce importanza all'ambiente, senza appesantirlo, giocando, con ironia, tra passato e futuro.

From the great English tradition of heated towel rails comes the inspiration for an essential but innovative radiator. Mounted on the floor or on the wall, EMPIRE gives any setting a certain importance, without rendering it excessive, playing ironically between the past and the future.

De la grande tradition anglaise de serviette, l'inspiration pour un radiateur essentiel, mais innovante. Sol ou au mur, EMPIRE donne de l'importance, sans les alourdir, jouer, ironiquement, entre passé et futur.

Aus der großen englischen Tradition von Handtuchheiztrocknern stammt die Inspiration für einen essentiellen aber innovativen Heizkörper. Am Boden oder an der Wand montiert, gibt EMPIRE jeder Einrichtung Bedeutung, ohne sie zu beschweren, spielt ironisch mit Vergangenheit und Zukunft.

Partinedo de la gran tradición inglesa de los talleros, nace este radiador fresco para e innovador, pero esencial. De instalación a suelo o la pared, EPIRE le da importancia al ambiente, sin cargarlo, jugando con la ironia del pasado y futuro.

От великих английских традиций полотенцесушителя, инновационное вдохновение для значительного и инновационного радиатора. Для пола или для стены, EMPIRE придает значение обстановке, не утяжеляя ее, ироничиески играя между прошлым и будущим.

FINITURE DISPONIBILI: CROMO LUCIDO, ORO. DISPONIBILE NELLE DIMENSIONI 480, 920 E 1000 MM DI ALTEZZA.

AVAILABLE FINISHES: POLISHED CHROME, GOLD. AVAILABLE IN FOLLOWING HEIGHTS: 480, 920 AND 1000 MM.

FINITIONS DISPONIBLES: CHROME BRILLANT ET OR DIMENSIONS: 480, 920 ET 1000 MM.

VERFÜGBARE AUSFÜHRUNGEN: CHROM GLÄNZEND, GOLD. ERHÄLTLICH IN DEN GRÖSSEN 480, 920 UND 1000 MM HOCH.

ACABADOS DISPONIBLES: CROMO PULIDO, ORO. DISPONIBLE EN TAMAÑOS 480,920, 1.000 MM DE ALTO.

ВОЗМОЖНЫЕ ВАРИАНТЫ ОТДЕЛКИ: ГЛЯНЦЕВЫЙ ХРОМ, ЗОЛОТО. РАЗМЕРЫ: ВЫСОТА 480, 920 И 1000 ММ.

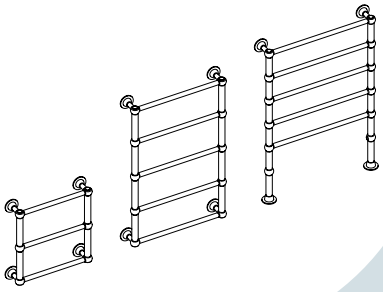

empire

Design Stefano Ragaini

RADIATORE SCALDASALVIETTE
IN ALLUMINIO DISPONIBILE
NELLA LARGHEZZA 500 MM
CON ALTEZZE DI 800, 1200 E 1500,
1800 MM.
FINITURE DISPONIBILI: RAL.

ALUMINIUM HEATED TOWEL
RAIL AVAILABLE IN WIDTH OF
500 MM WITH HEIGHTS OF 800,
1200 AND 1500, 1800 MM.
AVAILABLE FINISHES: RAL.

RADIATEUR SECHE-SERVIETTES
EN ALUMINIUM. DIMENSIONS:
L 500 H 800, 1200 ET 1500
1800 MM.
FINITIONS DISPONIBLES: RAL.

HANDTUCHTROCKNER AUS
ALUMINIUM, BREITE 500 MM
HÖHE 800 1200 UND 1500 1800 MM.
VERFÜGBARE AUSFÜHRUNGEN: RAL.

RADIADOR TOALLERO DISPONIBLE
EN ALUMINIO 500 MM DE ANCHO
ALTURAS DE 800, 1200 Y 1500 Y 1800.
ACABADOS DISPONIBLES: RAL.

АЛЮМИНИЕВЫЙ РАДИАТОР-
ПОЛОТЕНЦЕСУШИТЕЛЬ, РАЗМЕРЫ:
ШИРИНА 500 ММ, ВЫСОТА 800, 1200,
1500 И 1800 ММ. ВОЗМОЖНЫЕ
ВАРИАНТЫ ОТДЕЛКИ: ЦВЕТА RAL.

MADEADHOC.COM

format bagno

Dal design leggero e aereo, fatto di segni sottili e di grande eleganza. Per tracciare un motivo inconfondibile che caratterizza l'arredamento del bagno.

A light and breezy design: subtle yet extremely elegant. An unmistakeable motif to characterize bathroom decor.

Au design léger et aérien, fait de signes subtils et d'une grande élégance. Pour dessiner un motif unique qui caractérise la décoration de la salle de bains.

Leichtes und luftiges Design aus schlanken Linien und von großer Eleganz. Es bildet ein unverwechselbares Motiv, sdas der Badezimmerausstattung einen besonderen Charakter verleiht.

De diseño ligero y etéreo, hecho de líneas sutiles de gran elegancia para trazar un motivo inconfundible que caracterice la decoración del cuarto de baño.

Для лёгкого и воздушного дизайна сделаны тонкие штрихи большого изящества, создавая неповторимый декор ванной комнаты.

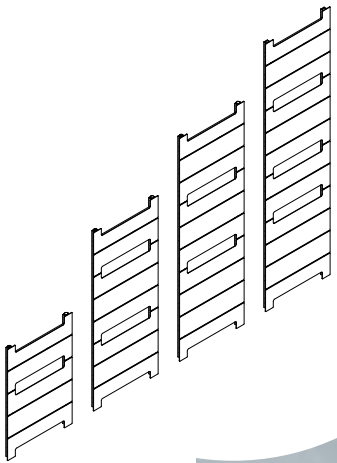

format bagno

horizont

MADEADHOC.COM

Semplicità e linearità, ecco due caratteristiche che permettono a HORIZONT di entrare a pieno titolo nei radiatori di nuova generazione e di adattarsi a qualsiasi ambiente valorizzandolo al meglio. Un'idea di design creativo che, prendendo spunto dall'estrema sintesi dello stile moderno, esplora molteplici dimensioni e nuovi orizzonti espressivi.

Simplicity and linearity, here are two characteristics that allow HORIZONT to fully enter among new generation radiators and to fit any environment, valorising it to its best. A creative design idea that, taking cue from the extreme synthesis of modern style, explores multifarious dimensions and new expressive horizons.

Simplicité et sobriété, voici les deux fonctions qui permettent au HORIZONT de devenir un membre à part entière de la famille des radiateurs de nouvelle génération pour d'adapter à n'importe quel environnement afin de l'améliorer au maximum. Une vitalité créative inspirée par la synthèse extrême du style modern et des multiples dimensions de nouveaux horizons expressifs.

Einfachheit und geradlinigkeit sind zwei eigenschaften, die HORIZONT erlauben, ein vollständiges mitglied zwischen den heizkörpern der neuen generation zu werden. Eine kreative Design-Idee, durch die extreme Synthese des modernen Stils inspiriert, erforscht vielfältige Dimensionen und neue ausdrucksstarke Horizonte.

La simplicidad y la sencillez, las dos características que permiten a HORIZONT convertirse en miembro de pleno derecho de los radiadores de nueva generación y adaptarse a cualquier ambiente y mejorarlo al máximo. Idea de diseño creativo, inspirado en la síntesis extrema del estilo moderno, explora las múltiples dimensiones y nuevos horizontes expresivos.

простота и линейность, вот две особенности, которые позволяют HORIZONT полностью войти в радиаторы нового поколения и адаптироваться к любой среде, оценивая его в полном объеме. Это идея креативного дизайна, которая, принимая сигналы современного стиля, исследует многообразные аспекты и новые горизонты.

RADIATORE IN ALLUMINIO DISPONIBILE IN LARGHEZZE DI 800/1000/1200/1500/1800 MM. FINITURE: ANODIZZATO LUCIDO, MATT O SATINATO, COLORI RAL.

ALUMINUM RADIATOR AVAIABLE IN WIDTH: 800/1000/1200/1500/ 1800 MM. FINISHING: ANODIZED, MATT, POLISHED OR SATIN, AND RAL COLOURS.

RADIATEUR EN ALUMINIUM DISPONIBLE DANS LA LARGEUR DE 800/1000/1200/1500/1800 MM. FINTIONS: ANODISÉ, BRILLANT, MATT OU SATINÉ ET TOUTES LES COULEURS RAL.

ALUMINIUM HEIZKÖRPER IN DEN BREITEN 800/1000/1200/1 500/1800 MM. AUSFÜHRUNGEN: GLÄNZEND ODER MATT, RAL FARBEN.

RADIADOR DE ALUMINIO, DISPONIBLE EN ANCHO 800/1000/ 1200/1500/1800 MM. ACABADOS: BRILLO, MATT, SATINADO Y RAL.

АЛЮМИНИЕВЫЙ РАДИАТОР, ВОЗМОЖНАЯ ШИРИНА 800/1000/1200/1500/1800 MM. ВАРИАНТЫ ОТДЕЛКИ: АНОДИРОВАННЫЙ ГЛЯНЦЕВЫЙ, САТИНОВЫЙ, МАТОВЫЙ И ЦВЕТА RAL.

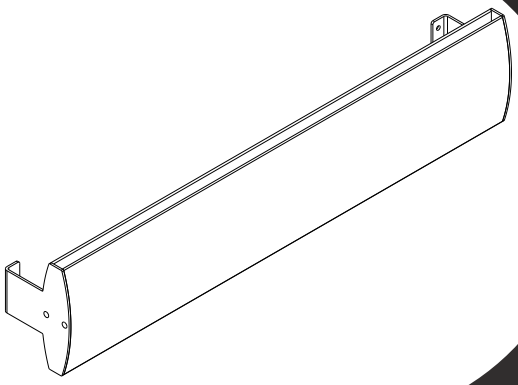

krom

Semplicità e linearità, ecco due caratteristiche che permettono a KROM di entrare a pieno titolo nei radiatori di nuova generazione e di adattarsi a qualsiasi ambiente valorizzandolo al meglio. Eccellente nelle prestazioni, garantisce un'elevata potenza e resistenza alla pressione a un costo contenuto e competitivo. Slanciato ed estremamente leggero, si presenta come seducente alternanza di vuoti e di pieni in armonico equilibrio, che scaldano ed arredano la casa. Un intelligente e calibrato mix di funzionalità e design, per una straordinaria efficienza di esercizio e un sostanziale risparmio energetico.

Simplicity and linearity, here are two characteristics that allow KROM to fully enter amaong new generation radiators and to fit any environment, valorising it to its best. Excellent in performances, it g uarantees a very high output and resistance to pressure, at a restrained and competitive. Slender and extremely light, it appears as seducing alternation of full and empty in harmonic balance, heating and fitting home.A clever and well-balanced mix of functionality and design, for an extraordinary exercise efficiency and a substantial energy saving.

Simplicité et sobriété, voici les deux fonctions qui permettent au KROM de devenir un membre à part entière de la famille des radiateurs de nouvelle génération pour d'adapter à n'importe quel environnement afin de l'améliorer au maximum. Excellente performance, grande puissance et haute résistance à la pression à un coût bas et très concurrentiel. Mince et léger, design épuré, efficacité d'exploitation extraordinire et économies d'énergie substantielles caractérisent ce seche-serviette.

Einfachheit und geradlinigkeit sind zwei eigenschaften, die KROM erlauben, ein vollständiges mitglied zwischen den heizkörpern der neuen generation zu werden. Er passt sich jeder umgebung an und erweitert sie zu ihrem besten. Hervorragend in der heizleistung garantiert er ein sehr gutes preis-leistungs-verhältnis. schlank und leicht, entsteht so eine verführerische balance von leere und fülle, die dem haus wärme liefert. Eine intelligente und ausgewogene mischung aus funktionalität und design für eine außergewöhnliche wirtschaftlichkeit und erhebliche energieeinsparungen.

La simplicidad y la sencillez, las dos características que permiten a KROM convertirse en miembro de pleno derecho de los radiadores de nueva generación y adaptarse a cualquier ambiente y mejorarlo al máximo. Excelente rendimiento, potencia y asegura una alta resistencia a la presión a un costo bajo y competitivo. Sutil y ligero, se presenta como una alternativa seductora a espacios vacío creando un equilibrio armónico que calientan y decoran la casa. Una combinación inteligente y equilibrada, funcional y de diseño con uan extraordinaria eficiencia operativa y de ahorro energético.

Простота и линейность, вот две характеристики, которые позволяют KROM полностью войти в радиаторы нового поколения и адаптироваться к любой среде оценивая его в полном объеме. Превосходная эффективность, гарантирует высокую мощность и устойчивость к давлению при низкой стоимости и конкурентоспособности. Утонченный и очень легкий, представляется в соблазнительном чередовании пустоты и заполненности, создавая гармоничное равновесие, обогревая и украшая дом. Смесь функциональности и дизайна для особой эффективности и значительной экономии энергии.

krom
Design Stefano Ragaini

krom
dynamic

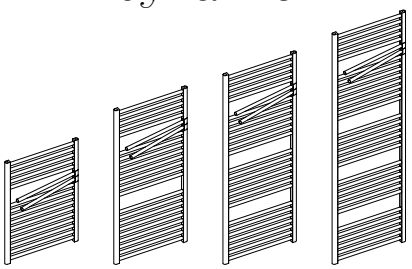

RADIATORE IN ALLUMINIO
DISPONIBILE NELLE FINITURE:
BIANCA, ANODIZZATA
LUCIDA, MATT E COLORI RAL.
MODELLI: 450/500/550/600 X
800/1200/1500/1800 MM DI ALTEZZA.

ALUMINUM RADIATOR AVAIABLE
IN FINISHES:WHITE, POLISHED
ANODIZED, MATT AND RAL COLOURS.
MODELS: 450/500/550/600 X
800/1200/1500/1800 MM HEIGHT.

RADIATEUR EN ALUMINIUM
DISPONIBLE DANS LES FINTIONS:
BLANC / ANODISÉ BRILLANT, MATT
ET TOUTES LES COULEURS RAL.
DIMENSIONS: L 450/500/550/600 X
800/1200/1500/1800 MM DE HAUT.

ALUMINIUM HEIZKÖRPER IN DEN
AUSFÜHRUNGEN WEISS, GLÄNZEND
ELOXIERT, MATT UND RAL-FARBEN.
MODELLE: 450/500/550/600 X H
800/1200/1500/1800 MM.

RADIADOR DE ALUMINIO, DISPONIBLE
EN ESTOS ACABADOS: COLORES
BLANCO, BRILLO, ANODIZADO, MATT
Y RAL MODELOS: 450/500/550/600 X
800/1200/1500/1800 MM DE ALTURA.

АЛЮМИНИЕВЫЙ РАДИАТОР
ВОЗМОЖНЫЕ ВАРИАНТЫ ОТДЕЛКИ:
БЕЛЫЙ, АНОДИРОВАННЫЙ
ГЛЯНЦЕВЫЙ, МАТОВЫЙ И ЦВЕТА
RAL. МОДЕЛИ 450/500/550/600 X
800/1200/1500/1800 ММ ВЫСОТОЙ.

krom

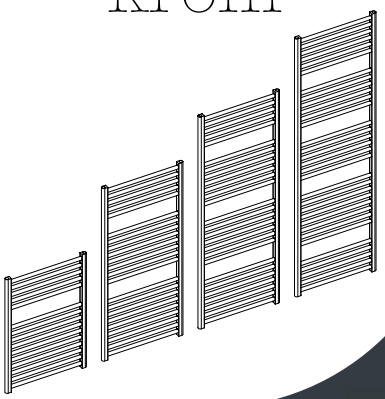

krom
dynamic
GREENHEATER
Gh
GREENHEATER
GREENHEATER
NO CROMO

leo

Un'idea funzionale caratterizza il disegno di LEO. Non più solo scaldasalviette, ma elemento di appoggio di accappatoi, asciugamani ed altri materiali. Leo, nello sviluppo tecnico dell'idea dello Studio Nardi, ha raggiunto prestazioni ottimali. Leo è realizzabile anche su misura per il migliore inserimento negli spazi più diversi.

A functional idea characterises the LEO design. It is no longer only a heated towel rail, but a support element for bathrobes, towels and other materials. With its technical development of the Studio Nardi idea, Leo has attained excellent performance levels. Leo can also be made to measure to fit into the most varied spaces.

Une idée fonctionnelle caractérise le LEO. Cela n'est pas simplement un seche-serviette, mais un élement de support pour les peignoirs, serviettes. Le Studio Nardi a étudié la conception du Leo, il atteint des performances optimales. Il peut être poduit sur mesure afin de parfaitement s'insérer dans différents espaces.

Eine funktionale Idee charakterisiert das Design von LEO. Er ist nicht länger nur ein Handtuchheizkörper, sondern dient auch der Aufnahme von Bademänteln, Handtüchern und anderen Materialien. Durch die technische Weiterentwicklung des Studio Nardi erreicht der Leo eine exzellente Heizleistung. Leo kann auch auf Maß gefertigt werden, um die Eingliederung in verschiedenste Räumlichkeiten zu verbessern.

Una idea funcional es la imagen de LEO. No sólo es un toallero, sino un elemento para el apoyo de albornoces, toallas y otros materiales. Leo, es un diseño desarrollado por Studio Nardi, que alcanzó resultados óptimos. Leo se produce a medida para mejorar su inserción en diferentes espacios.

функциональная идея характеризует дизайн LEO. Теперь не только полотенцесушитель, но и полка для халатов, полотенец и других предметов. leo, в техническом развитии идеи studio nardi (Студией Нарди), достиг оптимальный рабочих характеристик. leo производится также по размерам заказчика, для удобства установки в различных помещениях.

DISPONIBILE NELLE FINITURE INOX LUCIDO E SATINATO. DIMENSIONI: 315H X 315P X 800L MM.

AVAILABLE IN POLISHED OR SATIN STAINLESS STEEL. DIMENSIONS: 315 HEIGHT X 315 DEPTH X 800 WIDTH MM.

EN FINITION ACIER INOXYDABLE BRILLANT DIMENSIONS: P 315 X 800 H 315 MM.

VERFÜGBAR IN GLÄNZENDEM ODER MATTEM EDELSTAHL. MASSE: T 315 X B 800 X H 315 MM.

ACABADOS DISPONIBLES Y ACERO INOXIDABLE PULIDO. TAMAÑO: 315P X 800L X 315H MM.

ВОЗМОЖНЫЕ ВАРИАНТЫ ОТДЕЛКИ: СТАЛЬ ГЛЯНЦЕВАЯ И САТИНОВАЯ. РАЗМЕРЫ: ВЫСОТА 315 ММ, ГЛУБИНА 315 ММ, ШИРИНА 800 ММ.

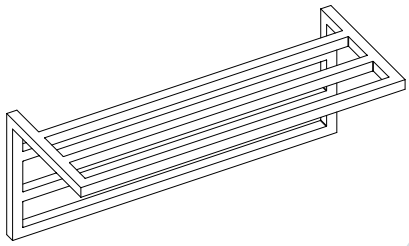

leo

Design Studio Nardi

rigone bath

Design Stefano Ragaini

BAGNO

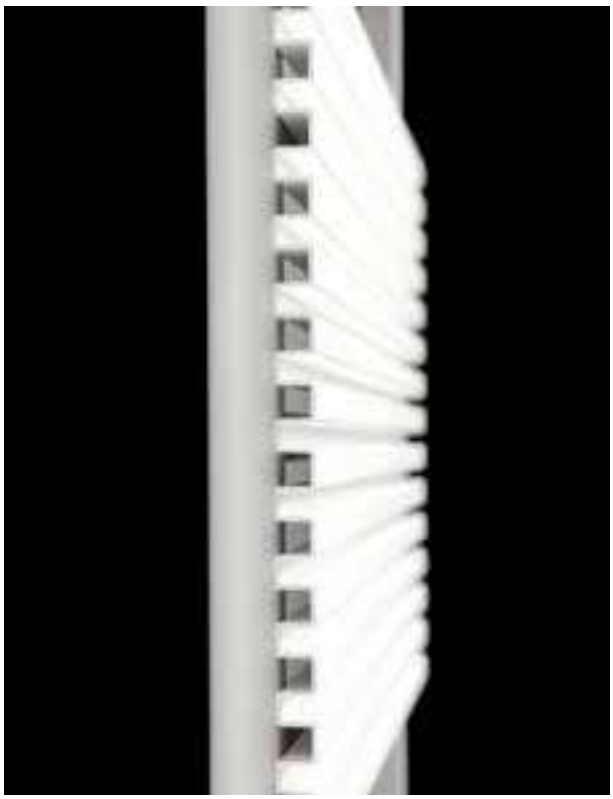

RADIATORE SCALDASALVIETTE IN ALLUMINIO DISPONIBILE NELLA LARGHEZZA 500 MM CON ALTEZZE DI 800, 1200, 1500 E 1800 MM. FINITURE DISPONIBILI: RAL.

ALUMINIUM HEATED TOWEL RAIL AVAILABLE IN WIDTH OF 500 MM WITH HEIGHTS OF 800,1200, 1500 AND 1800 MM. AVAILABLE FINISHES: RAL.

RADIATEUR SECHE-SERVIETTES EN ALUMINIUM. DIMENSIONS: L 500 H 800, 1200, 1500 ET 1800 MM. FINITIONS DISPONIBLES: RAL.

HANDTUCHTROCKNER AUS ALUMINIUM, BREITE 500 MM HÖHE 800 1200, 1500 UND 1800 MM. VERFÜGBARE AUSFÜHRUNGEN: RAL.

RADIADOR TOALLERO DISPONIBLE EN ALUMINIO 500 MM DE ANCHO ALTURAS DE 800, 1200, 1500 Y 1800. ACABADOS DISPONIBLES: RAL.

АЛЮМИНИЕВЫЙ РАДИАТОР-ПОЛОТЕНЦЕСУШИТЕЛЬ, РАЗМЕРЫ: ШИРИНА 500 ММ, ВЫСОТА 800, 1200, 1500 И 1800 ММ. ВОЗМОЖНЫЕ ВАРИАНТЫ ОТДЕЛКИ: ЦВЕТА RAL.

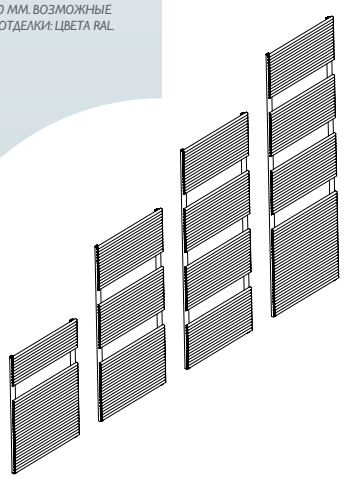

MADEADHOC.COM

rigone bath

Evoluzione multifunzionale del RIGONE BATH. La trama, questa volta orizzontale, lo trasforma in uno scaldasalviette dal disegno essenziale e pulito, che diventa parte integrante dell'ambiente.

Multifunctional evolution of RIGONE BATH. This time the horizontal plot turns it into a heated towel rail, characterized by a basic and clean design that becomes an integral part of room.

Evolution multifonctionnel de RIGONE BATH. L'intrigue, cette fois horizontale, en le transformant en un sèche-serviette et nettoyé par les lignes pures, qui devient une partie intégrante de l'environnement.

Multifunktionale Evolution von RIGONE BATH. Hier verwandelt sich das horizontale basisteil in einen beheizten handtuchhalter, der durch reine linien zu einem integralen teil der umgebung wird.

Evolución de RIGONE BATH multifuncional. La trama, esta vez horizontal, lo transforma en un toallero de diseño limpio y puro, que forma parte del ambiente.

Многофункциональная эволюция RIGONE BATH. Сюжет, на этот раз, горизонтали, превращает гладкий и чистый рисунок в полотенцесушитель, который становится неотъемлемой частью окружающей обстановки.

GREENHEATER NO CROMO

MADEADHOC.COM

secretaire

Un guscio caldo, mai visto prima, unico nel suo genere. Il design dalle forme semplici nasconde una tecnologia raffinata, progettata per ospitare accappatoi e asciugamani per mantenerli sempre caldi e asciutti. Alluminio e acciaio inox lo rendono la soluzione ideale anche per gli ambienti più umidi.

A one-of-a-kind hot shell, never before seen. Simple shapes hide sophisticated technology, designed to store bathrobes and towels so they are always warm and dry. Aluminium and stainless steel make this the perfect solution, even for the dampest rooms.

Une coquille chaude, totalement innovante, unique en son genre. Derrière un design aux formes simples se cache une technologie sophistiquée, conçue pour garder au chaud et au sec peignoirs et serviettes. Aluminium et acier inoxydable en font la solution idéale même pour les pièces les plus humides.

Eine nie zuvor gesehene warme Hülle, einzigartig in ihrer Art. Hinter den schlichten Formen des Designs verbirgt sich eine raffinierte Technologie, entworfen als Bademantel - und Handtuchhalter, um diese stets trocken und warm zu halten. Aluminium und Edelstahl machen aus ihm eine ideale Lösung auch für sehr feuchte Räume.

Una cálida cubierta inédita, única de su clase. El diseño de formas sencillas encierra una tecnología refinada, estudiada para contener los albornoces y toallas manteniéndolos siempre secos y calientes. El aluminio y el acero inoxidable hacen que sea la solución ideal hasta para los ambientes más húmedos.

Горячая ракушка, никто такого раньше не видел, единственная в своем роде. Дизайн простых форм скрывает технологическую изысканность, разработан для размещения халатов и полотенец, чтобы держать их в тепле и сухости. Алюминий и нержавеющая сталь делают его идеальным решением даже в самых влажных местах.

RADIATORE IN ALLUMINIO DI ALTEZZA 1800 MM. FINITURE DISPONIBILI: MATT E COLORI RAL, SPECCHIO INTERNO.

ALUMINIUM RADIATOR HIGH 1800 MM AVAILABLE. FINISHINGS: MATT ANODIZED ALUMINIUM, AND RAL COLOURS MIRROR INSIDE.

RADIATEUR EN ALUMINIUM HAUTE 1800 MM. FINITIONS DISPONIBLES: MATT, TOUTES FINITIONS RAL RÉTROVISEUR INTÉRIEUR.

HEIZKÖRPER AUS ALUMINIUM HOCH 1800 MM. VERFÜGBARE AUSFÜHRUNGEN: MATT UND RAL FARBEN INNENSPIEGEL.

RADIADOR DE ALUMINIO DE ALTURA 1800 MM. ACABADOS DISPONIBLES: MATT Y COLORES RAL ESPEJO INTERIOR.

АЛЮМИНИЕВЫЙ РАДИАТОР ВЫСОТОЙ 1800 ММ. ВАРИАНТЫ ОТДЕЛКИ: МАТОВЫЙ И ЦВЕТА RAL, ЗЕРКАЛО ВНУТРИ.

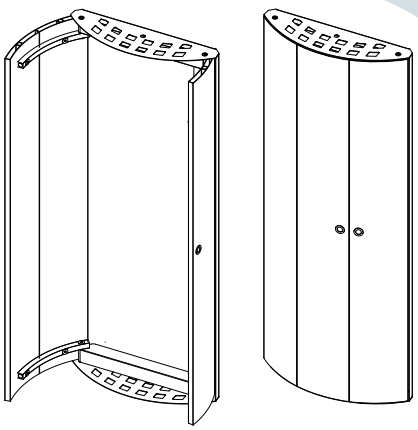

secretaire

Concept Mauro Fragiotta - Design Simone Ragaini

GREENHEATER NO CROMO

RADIATORE SCALDASALVIETTE IN ALLUMINIO DISPONIBILE NELLA LARGHEZZA 500 MM CON ALTEZZE DI 800, 1200, 1500 E 1800 MM.

FINITURE DISPONIBILI: RAL ALUMINIUM HEATED TOWEL RAIL AVAILABLE IN WIDTH OF 500 MM WITH HEIGHTS OF 800, 1200, 1500 AND 1800 MM.

AVAILABLE FINISHES: RAL. RADIATEUR SECHE SERVIETTES EN ALUMINIUM. DIMENSIONS: L 500 H 800, 1200, 1500 ET 1800 MM.

FINITIONS DISPONIBLES: RAL. HANDTUCHTROCKNER AUS ALUMINIUM, BREITE 500 MM HÖHE 800 1200, 1500 UND 1800 MM. VERFÜGBARE AUSFÜHRUNGEN: RAL.

RADIADOR TOALLERO DISPONIBLE EN ALUMINIO 500 MM DE ANCHO ALTURAS DE 800, 1200, 1500 Y 1800. ACABADOS DISPONIBLES: RAL.

АЛЮМИНИЕВЫЙ РАДИАТОР-ПОЛОТЕНЦЕСУШИТЕЛЬ, РАЗМЕРЫ: ШИРИНА 500 ММ, ВЫСОТА 800, 1200, 1500 И 1800 ММ. ВОЗМОЖНЫЕ ВАРИАНТЫ ОТДЕЛКИ: ЦВЕТА RAL.

MADEADHOC.COM

skyline bath

SKYLINE BATH preserva l'essenzialità delle linee e delle forme dello Skyline concretizzando allo stesso tempo la funzionalità di un elegante scaldasalviette.

SKYLINE BATH preserves the essential lines and shapes of Skyline adding, at the same time, the functionality of an elegant towel rail.

SKYLINE BATH préserve les lignes essentielles et les formes de la silhouette et en même temps offre les fonctionnalités d'un seche serviettes.

SKYLINE BATH bewahrt die wesentlichen Linien und Formen und materialisiert gleichzeitig die Funktionalität eines eleganten Handtuchtrockners.

SKYLINE BATH conserva las líneas esenciales y las formas esenciales, al mismo tiempo que la funcionalidad de un toallero elegante.

SKYLINE BATH представляет простоту линий и форм skyline, материализуя, в то же время, функциональность в элегантном полотенцесушителе.

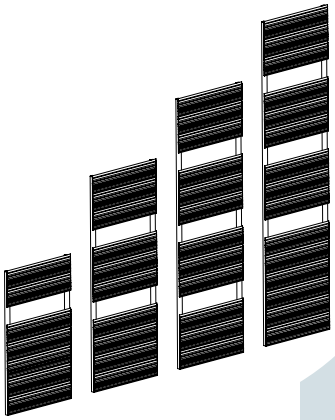

skyline bath

Design Stefano Ragaini

MADEADHOC.COM

sun

La rotondità del calore, l'innovazione degli accessori. SUN è un progetto equilibrato, essenziale, rotondo. Sun è fornito completo di Easy Kit, per una semplice installazione a regola d'arte.

The roundness of heat, the innovation of the accessories. SUN is a well balance, essential, round project. Sun is supplied complete with an Easy Kit, for simple, professional installation.

La rondeur de la chaleur, les accessoires innovants le SUN est complet avec un kit Easy pour une installation facile par les professionnels.

Die Rundheit der Wärme-, die innovation der Accessoires. SUN ist ein ausgewogenes, vitales, rundes Objekt. Sun ist ausgestattet mit einem vollständigen Easy-Kit, für eine einfache, fachgerechte Installation.

La redondez del calor, la innovación de los accesorios. SUN es un proyecto equilibrado, redondoy esencial. Sun viene completo con su kit para una fácil instalación profesional.

Округлости тепла, инновация аксессуаров. SUN сбалансированный проект, важный, округлый. sun поставляется в комплекте с набором easy kit, для легкой и качественной установки.

DISPONIBILE NELLE FINITURE: CROMO LUCIDO, E COLORI RAL E NELLE ALTEZZE 800, 1000, 1200, 1500 E 1800 MM PER LE LARGHEZZE 500 E 600 MM.

AVAILABLE IN THE FOLLOWING FINISHES: POLISHED CHROME, AND RAL COLOURS AND IN THE FOLLOWING HEIGHTS: 800, 1000, 1200, 1500 AND 1800 MM AND WIDTHS OF 500 AND 600 MM.

FINITIONS DISPONIBLES: CHROME, ET TOUS LES RAL DIMENSIONS: L 500, 600, H 800, 1000, 1200, 1500 ET 1800 MM.

VERFÜGBARE AUSFÜHRUNGEN: CHROM GLÄNZEND UND RAL-FARBEN MASSE: HÖHE 800, 1000, 1200, 1500 UND 1800 MM, BREITE 500 UND 600 MM.

ACABADOS DISPONIBLES: CROMO Y RAL Y ALTURAS DE 800, 1000, 1200, 1500 Y 1800 MM 500 Y 600 MM DE ANCHO.

ВОЗМОЖНЫЕ ВАРИАНТЫ ОТДЕЛКИ: ГЛЯНЦЕВЫЙ ХРОМ И ЦВЕТА RAL. РАЗМЕРЫ: ВЫСОТА 800, 1200, 1500 И 1800 ММ, ШИРИНА 500 ММ И 600 ММ.

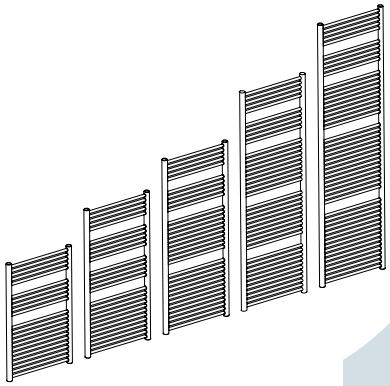

sun

Design Stefano Ragaini

GREENHEATER NO CROMO

MADEADHOC.COM

thiny

Dal design leggero e aereo, fatto di segni sottili e di grande eleganza. Per tracciare un motivo inconfondibile che caratterizza l'arredamento del bagno.

A light and breezy design: subtle yet extremely elegant. An unmistakeable motif to characterize bathroom decor.

Au design léger et aérien, fait de signes subtils et d'une grande élégance. Pour dessiner un motif unique qui caractérise la décoration de la salle de bains.

Leichtes und luftiges Design aus schlanken Linien und von großer Eleganz. Es bildet ein unverwechselbares Motiv, das der Badezimmerausstattung einen besonderen Charakter verleiht.

De diseño ligero y etéreo, hecho de líneas sutiles de gran elegancia para trazar un motivo inconfundible que caracterice la decoración del cuarto de baño.

Для лёгкого и воздушного дизайна сделаны тонкие штрихи большого изящества, создавая неповторимый декор ванной комнаты.

RADIATORE SCALDASALVIETTE IN ALLUMINIO DISPONIBILE NELLA LARGHEZZA 500 MM CON ALTEZZE DI 800, 1200 E 1500 MM. FINITURE DISPONIBILI: RAL.

ALUMINIUM HEATED TOWEL RAIL AVAILABLE IN WIDTH OF 500 MM WITH HEIGHTS OF 800, 1200 AND 1500 MM. AVAILABLE FINISHES: RAL.

RADIATEUR SECHE-SERVIETTES EN ALUMINIUM. DIMENSIONS: L 500 H 800, 1200 ET 1500 MM. FINITIONS DISPONIBLES: RAL.

HANDTUCHTROCKNER AUS ALUMINIUM, BREITE 500 MM HÖHE 800 1200 UND 1500 MM. VERFÜGBARE AUSFÜHRUNGEN: RAL.

RADIADOR TOALLERO DISPONIBLE EN ALUMINIO 500 MM DE ANCHO ALTURAS DE 800, 1200 Y 1500. ACABADOS DISPONIBLES: RAL.

АЛЮМИНИЕВЫЙ РАДИАТОР-ПОЛОТЕНЦЕСУШИТЕЛЬ, РАЗМЕРЫ: ШИРИНА 500 ММ, ВЫСОТА 800, 1200, 1500 И 1800 ММ. ВОЗМОЖНЫЕ ВАРИАНТЫ ОТДЕЛКИ: ЦВЕТА RAL.

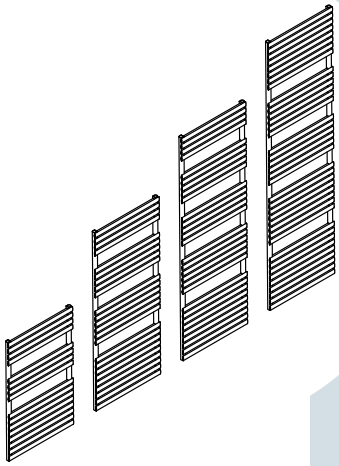

thiny
Design Simone Ragaini

MADEADHOC.COM

upper

Approfondire le funzioni per rafforzarne l'efficacia. UPPER è un radiatore-scala. Permette una grande prestazione nella funzione di scaldasalviette. Concepito su grandi altezze e con la possibilità di aumentare le barre orizzontali, Upper soddisfa ogni esigenza di prestazione scaldante.

The development of functions to strengthen performance. UPPER is a ladder radiator. It has a high performance as a heated towel rail. It is meant for use in a high version and it is possible to increase the horizontal bars. Upper satisfies all heating performance requirements.

Le développement des fonctions pour améliorer son efficacité. UPPER est un "radiateur échelle" Conçu pour de grandes hauteurs et avec possiblité d'augmenter le nombre de barres. Le Upper est en seche-serviette qui se fabrique soit en acier.

Die Entwicklung von Funktionen, um die Effizienz zu steigern. UPPER ist eine Heizkörper-Leiter. Er hat eine hohe Leistung, wie ein Handtuchtrockner. Upper wurde entwickelt für die Höhe und es besteht die Möglichkeit, die Anzahl der horizontalen Rohre zu erhöhen. Upper erfüllt alle Anforderungen an einen Heizkörper.

Investigar las funciones para mejorar su eficacia. UPPER "una escalera radiador. Permite grandes prestaciones como toallero. Diseñado para una altura considerable y con la posibilidad de incrementar las barras horizontales, Upper, satisface todas las necesidades de calefacción.

Углубить функции чтобы повысить эффективность. UPPER это радиатора-лестница. обеспечивает лучшие характеристики в качестве полотенцесушителя. Предназначен для значительных высот и с возможностью увеличения горизонтальных полос, upper отвечает всем требованиям и характеристикам отопления.

RADIATORE IN ACCIAIO INOX DISPONIBILE NELLE FINITURE: INOX SATINATO E LUCIDO, COLORI RAL E NELLE DIMENSIONI 1500, 1800, 2100 MM DI ALTEZZA E 350, 500 MM LARGHEZZA.

INOX STEEL RADIATOR AVAILABLE WITH THE FOLLOWING FINISHES: SATIN AND POLISHED STAINLESS STEEL, RAL COLOURS AND IN THE FOLLOWING HEIGHTS: 1500, 1800, 2100 MM AND 350 OR 500 MM IN WIDTH.

RADIATEUR EN INOX DISPONIBLE DANS LES FINITIONS: SATINÉE / BRILLANTE ET TOUTES LES COULEURS RAL L 350, 500 ET H 1500, 1800, 2100 MM.

HEIZKÖRPER AUS EDELSTAHL OBERFLÄCHE GEBÜRSTET UND POLIERT SOWIE RAL-FARBEN MASSE: 1500, 1800, 2100 MM HOCH UND 350, 500 MM BREIT.

RADIADOR EN ACERO INOX DISPONIBLE EN LOS ACABADOS: ACERO INOXIDABLE CEPILLADO Y PULIDO, RAL. TAMAÑOS 1500, 1800, 2100 MM DE ALTO Y 350, 500 MM DE ANCHO.

РАДИАТОР ИЗ НЕРЖАВЕЮЩЕЙ СТАЛИ, ВОЗМОЖНЫЕ ВАРИАНТЫ ОТДЕЛКИ: САТИН И ГЛЯНЕЦ, ЦВЕТА RAL, РАЗМЕРЫ: ВЫСОТА 1500, 1800, 2100 ММ И ШИРИНА 350, 500 ММ.

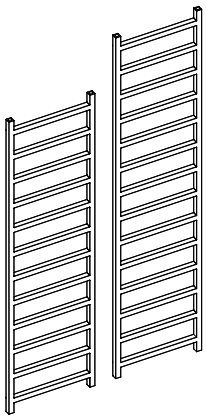

upper

Design Giorgio Di Tullio

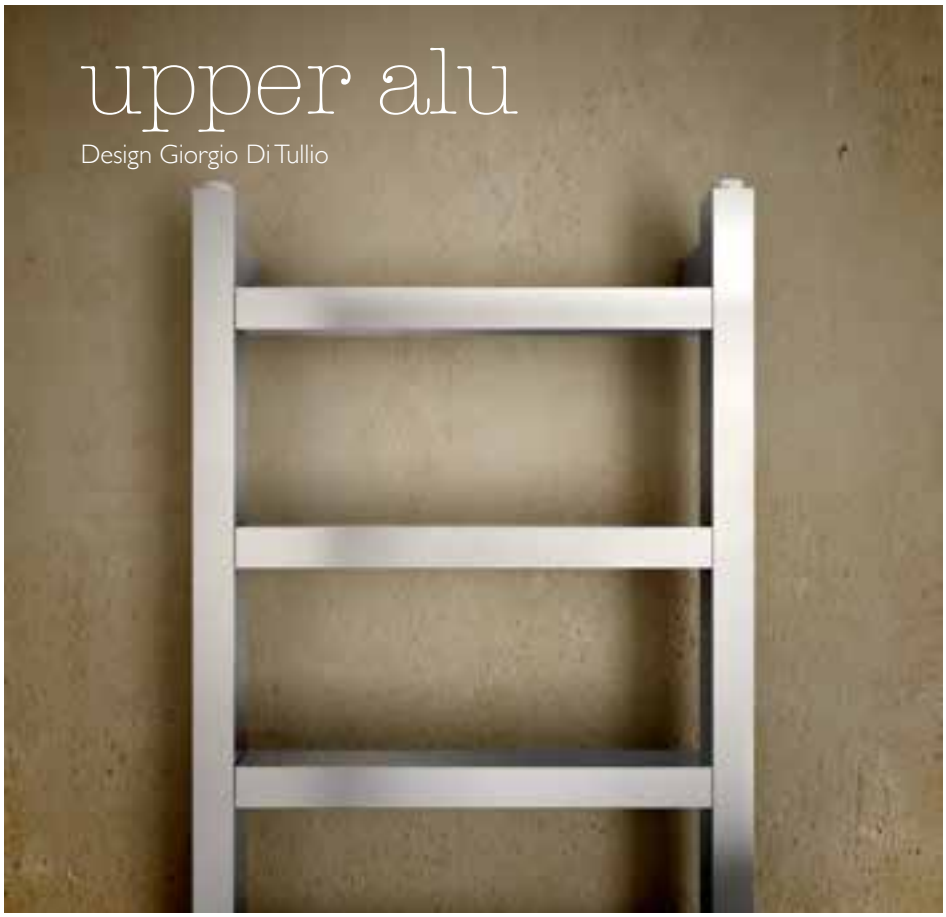

GREENHEATER Gh GREENHEATER GREENHEATER NO CROMO

upper alu

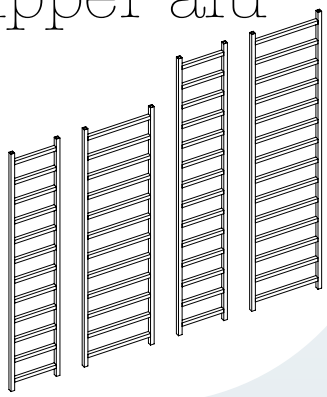

RADIATORE IN ALLUMINIO DISPONIBILE NELLE FINITURE SATINATO, MATT E LUCIDO E NELLE DIMENSIONI 1500, 1800, 2100 MM DI ALTEZZA E 350, 500 MM DI LARGHEZZA, E NELLE DIMENSIONI 1200, 1500, 1800 MM DI ALTEZZA NELLA VERSIONE "Q".

ALUMINIUM RADIATOR AVAILABLE IN THE FOLLOWING FINISHES: SATIN, MATT OR POLISHED ANODIZED ALUMINIUM. IT IS AVAILABLE IN THE FOLLOWING DIMENSIONS: 1500, 1800 AND 2100 MM HEIGHT WITH 350 AND 500MM IN WIDTH AND 1200, 1500, 1800 MM HEIGHT IN "Q" VERSION.

RADIATEUR EN ALUMINIUM DISPONIBLE DANS LES FINITIONS SUIVANTES: SATIN, MATT OU POLI DIMENSIONS SUIVANTES: 1500, 1800, 2100 MM DE HAUTEUR ET 350, 500 MM DE LARGEUR ET 1200, 1500, 1800 MM DE HAUTEUR IN "Q" VERSION.

ALUMINIUM HEIZKÖRPER IN DEN FOLGENDEN AUSFÜHRUNGEN: MATT ODER POLIERT FOLGENDEN ABMESSUNGEN: 1500, 1800, 2100 UND 350 MM IN DER HÖHE, 500 MM IN DER BREITE UNT 1200, 1500, 1800 MM HÖHE "Q" VERSION.

RADIADOR EN ALUMINIO DISPONIBLE EN LAS MEDIDAS SATINADO Y BRILLO Y CON LAS DIMENSIONES 1500,1800, 2100 MM DE ALTURA Y 350, 500 MM DE ANCHO Y 1200, 1500, 1800 MM DE ALTURA EN LA VERSIONE "Q".

АЛЮМИНИЕВЫЙ РАДИАТОР, ВОЗМОЖНЫЕ ВАРИАНТЫ ОТДЕЛКИ: МАТОВЫЙ И ГЛЯНЦЕВЫЙ. РАЗМЕРЫ: 1500, 1800, 2100 ММ ВЫСОТОЙ И 350, 500 ММ ШИРИНОЙ; И РАЗМЕРЫ 1200, 1500, 1800 ММ ВЫСОТОЙ В ВАРИАНТЕ "Q".

Ah MADEADHOC.COM

upper alu

Luminoso e di carattere, dal design minimale e ultra-contemporaneo: l'estetica ne esalta la funzionalità, rendendolo oggetto di tendenza.

Bright and strong with an ultramodern minimalist design: aesthetics set off functionality, making it a fashionable item.

Luminosité, cachet véritable, design minimaliste et ultra-contemporain: l'esthétique rehausse la fonctionnalité, transformant le radiateur en un objet tendance

Hell und ausdrucksstark mit minimalem und modernstem Design: Die Ästhetik betont die Funktion und verwandelt ihn in ein Trendobjekt.

Luminoso y de carácter, de diseño minimalista y ultracontemporáneo: la estética exalta su funcionalidad y lo convierte en un objeto de tendencia.

Яркий и с характером, упрощенный и ультрасовременный дизайн, эстетика усиливает его функциональность, делая его предметом тенденции.

upper alu Q

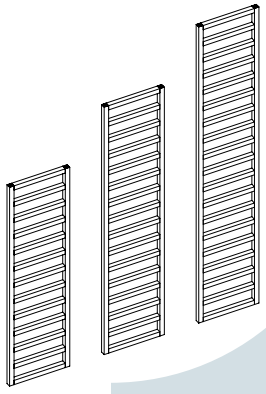

upper alu Q

Design Giorgio Di Tullio

MADEADHOC.COM

arigatò

Rilettura in chiave moderna di un corpo scaldante verticale. Una sequenza di linee con cadenza razionale tracciata dagli elementi a creare un ritmo incessante accentuando la spinta dinamica verso l'alto.

Re-reading in a modern key of a vertical heating body. A sequence of lines with rational cadence traced by the elements to create an inceasing rhythm stressing the dynamic push upward.

Réinterprétation moderne d'un corps de chauffe vertical. Une séquence de lignes à cadence rationnelle tracées par les éléments pour créer un rythme implacable accentuant la poussée dynamique vers le haut.

Moderne Neuinterpretation eines vertikalen Heizkörpers. Eine Folge von Linien mit rationalem Rhythmus durch alle Elemente, um in einem unerbittlichen Tempo der Akzentuierung einen dynamischen Schub nach oben zu schaffen.

Relectura en clave moderna de un cuerpo de calafactor vertical. Una secuencia de líneas con cadencia racional trazadas por los elementos para crear un ritmo incesante acentuando el empuje dinámico hacia la parte alta.

Современная интерпритация вертикального обогревателя. Последовательность линий с рациональной связью элементов создает неустанный темп, подчеркивая динамичный толчок вверх.

RADIATORE IN ALLUMINIO DISPONIBILE NELLE FINITURE: ANODIZZATO LUCIDO, SATINATO, MATT E COLORI RAL. DISPONIBILE CON ALTEZZA DA 1800 MM, DA 3 A 6 ELEMENTI.

ALUMINIUM RADIATOR AVAILEBLE IN THE FOLLOWING FINISHES: SATIN, MATT OR POLISHED ANODIZED ALUMINIUM AND RAL COLOURS. AVAILEBLE IN HEIGHTS: 1800 MM FROM 3 TO 6 ELEMENTS.

RADIATEUR EN ALUMINIUM DISPONIBLE DANS LES FINITIONS SUIVANTES: SATINÉ, MATT OU ANODISÉ POLI, COULEURS RAL. FOURNI AVEC UNE HAUTEUR DE 1800 MM, DE 3 À 6 ÉLÉMENTS.

ALUMINIUM HEIZKÖRPER ERHÄLTLICH IN DEN FOLGENDEN VERFÜGBARE AUSFÜHRUNGEN: ALUMINIUM GLÄNZEND, SATINIERT, MATT UND RAL FARBEN LACKIERT. VERFÜGBAR IN 1800 MM HÖHE, 3-6 ELEMENTE.

RADIADOR DE ALUMINIO DISPONIBLE EN LOS SIGUIENTES ACABADOS: PULIDO SATINADO ANODIZADO, MATT Y COLORES RAL. SE SUMINISTRA CON UNA ALTURA DE 1.800 MM, DE 3 A 6 ELEMENTOS.

АЛЮМИНИЕВЫЙ РАДИАТОР, ВОЗМОЖНЫЕ ВАРИАНТЫ ОТДЕЛКИ: АНОДИРОВАННЫЙ ГЛЯНЦЕВЫЙ, САТИНОВЫЙ, МАТОВЫЙ И ЦВЕТА RAL, РАЗМЕРЫ: ВЫСОТА 800 ММ ОТ 3 ДО 6 ЭЛЕМЕНТОВ.

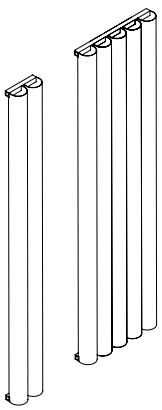

arigatò
Design Stefano Ragaini

big one

MADEADHOC.COM

Deciso, potente, malleabile, il design può anche essere un gesto di grande forza e chiarezza. BIG ONE offre un risultato compositivo di grande impatto.

Determinate, powerful, malleable, design can be also a great force and clearness gesture. BIG ONE offers a modular result with great impact.

Déterminé, puissant, malléable, le design peut aussi être un geste d'une grande force et de clarté. Le BIG ONE offre une composition à fort impact.

Bestimmend, mächtig, formbar, kann design auch eine geste großer kraft und klarheit sein. BIG ONE bietet ein modulares ergebnis mit großem einfluss.

Decidido, fuerte, diseño maleable, es también un gesto de gran fuerza. BIG ONE es uno de los resultados que tiene una composición de alto impacto.

Решительный, мощный, податливый, дизайн также может быть признаком большой силы и ясности. BIG ONE предлагает композиционный результат большого влияния.

RADIATORE IN ALLUMINIO GAMMA: DA 4 A 8 ELEMENTI DI ALTEZZA 600 MM O DA 1 A 5 ELEMENTI DI ALTEZZA 1800 MM. FINITURE DISPONIBILI: ALLUMINIO ANODIZZATO LUCIDO, SATINATO, MATT E COLORI RAL POSSIBILITÀ DI PERSONALIZZAZIONE.

ALUMINIUM RADIATOR RANGE: FROM 4 TO 8 ELEMENTS IN HEIGHT 600 MM OR FROM 1 TO 5 ELEMENTS IN HEIGHT 1800 MM. AVAILABLE FINISHINGS: POLISHED, SATIN, MATT ANODIZED ALUMINIUM, AND RAL COLOURS POSSIBILITIES FOR CUSTOMIZATION.

RADIATEUR EN ALUMINIUM GAMME: DE 4 À 8 ÉLÉMENTS DE HAUTEUR 600 MM OU DE 1 À 5 ÉLÉMENTS DE HAUTEUR 1800 MM. FINITIONS DISPONIBLES: ALUMINIUM BRILLANT, SATINÉ, MATT, TOUTES FINITIONS RAL PERSONNALISATION POSSIBLE.

HEIZKÖRPER AUS ALUMINIUM PRODUKTREIHE: VON 4 BIS 8 ELEMENTE MIT EINER HÖHE VON 600 MM ODER VON 1 BIS 5 ELEMENTE MIT EINER HÖHE VON 1800 MM. VERFÜGBARE AUSFÜHRUNGEN: ALUMINIUM GLÄNZEND, SATINIERT, MATT UND RAL FARBEN.

RADIADOR DE ALUMINIO GAMA: DESDE 4 HASTA 8 ELEMENTOS DE ALTURA 600 MM Y DESDE 1 HASTA 5 ELEMENTOS DE ALTURA 1800 MM. ACABADOS DISPONIBLES: ALUMINIO ANODIZADO BRILLANTE, SATINADO, MATTY COLORES RAL POSIBLE PERSONALIZACIÒN.

АЛЮМИНИЕВЫЙ РАДИАТОР: ОТ 4 ДО 8 ЭЛЕМЕНТОВ ВЫСОТОЙ 600 ММ ИЛИ ОТ 1 ДО 5 ЭЛЕМЕНТОВ ВЫСОТОЙ 1800 ММ. ВАРИАНТЫ ОТДЕЛКИ: АНОДИРОВАННЫЙ АЛЮМИНИЙ БЛЕСТЯЩИЙ, МАТОВЫЙ И ЦВЕТА RAL, ВОЗМОЖНОСТЬ ИЗГОТОВЛЕНИЯ НА ЗАКАЗ.

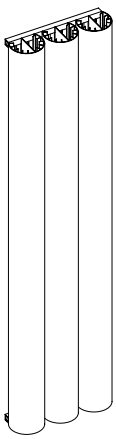

big one

Design Stefano Ragaini

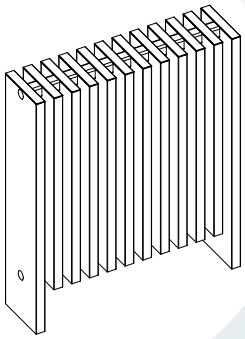

DESIGN PLUS

DESIGNPREIS 2008 NOMINIERT

MADEADHOC.COM

TUBOLARE IN ALLUMINIO ESTRUSO INSTALLABILE A MURO O A TERRA. DISPONIBILE NELLE FINITURE: ALLUMINIO ANODIZZATO LUCIDO, MATT O SATINATO E COLORI RAL. È COMPONIBILE CON ELEMENTI DI ALTEZZA TOTALE (PIEDINI COMPRESI) 400, 700, 1800 E 2000 MM E SENZA PIEDINI 300, 600, 1700 E 1900 MM.

EXTRUDED ALUMINIUM RADIATOR THAT CAN BE MOUNTED ON THE WALL OR ON THE GROUND. AVAILABLE WITH THE FOLLOWING FINISHES: SATIN, MATT OR POLISHED ANODIZED ALUMINIUM AND RAL COLOURS. MAY BE MOUNTED WITH ELEMENTS MEASURING. THE TOTAL HEIGHT INCLUDING THE FEET IS: 400, 700, 1800 AND 2000 MM AND WITHOUT THE FEET 300, 600, 1700 AND 1900 MM.

EN ALUMINIUM EXTRUDÉ, CE RADIATEUR PEUT ÊTRE MONTÉ SUR UN MUR OU POSÉ AU SOL FINITIONS: ALUMINIUM BRILLANT, MATT OU SATINÉ ET TOUTES LES COULEURS RAL DIMENSIONS: AVEC PIEDS: 400, 700, 1800 ET 2000 MM. SANS PIED: 300, 600, 1700 ET 1900 MM.

HEIZKÖRPER AUS EXTRUDIERTEM ALUMINIUM, DER AN DER WAND ODER AUF DEM BODEN INSTALLIERT WERDEN KANN. VERFÜGBAR IN DEN FOLGENDEN AUSFÜHRUNGEN: POLIERTES ODER MATTES ELOXIERTES ALUMINIUM UND RAL-FARBEN. BESTEHEND AUS KOMPONENTEN, DIE JE NACH BENÖTIGTER HEIZLEISTUNG ZUSAMMENGEBAUT WERDEN. GESAMTHÖHE (INKL. FÜSSE) 400, 700, 1800 UND 2000 MM; OHNE FÜSSE 300, 600, 1700 UND 1900 MM.

RADIADOR TUBULAR EN ALUMINIO ESTRUIDO INSTALACIÓN A PARED O SUELO. DISPONIBLE EN LOS ACABADOS: ALUMINIO ANODIZADO BRILLO, MATT O SATINADO Y COLORES RAL. SE COMPONE CON ELEMENTOS DE ALTRUA TOTAL (INCLUIDOS PIES) 400, 700, 1800 Y 2000MM Y SIN LOS PIES: 300, 600, 1700 Y 1900 MM.

ТРУБЧАТЫЙ ИЗ ЭКСТРУДИРОВАННОГО АЛЮМИНИЯ, УСТАНОВЛИВАЕТСЯ НА СТЕНЕ ИЛИ НА ПОЛУ. ВОЗМОЖНЫЕ ВАРИАНТЫ ОТДЕЛКИ: АНОДИРОВАННЫЙ ГЛЯНЦЕВЫЙ АЛЮМИНИЙ, САТИНОВЫЙ, МАТОВЫЙ И ЦВЕТА RAL, МОДУЛЬНЫЕ ЭЛЕМЕНТЫ ОБЩЕЙ ВЫСОТОЙ (В ТОМ ЧИСЛЕ НОЖКИ) 400, 700, 1800 И 2000 ММ И БЕЗ НОЖЕК 300, 600, 1700 И 1900 ММ.

block

Forme pure e squadrate contraddistinguono un progetto di alta valenza contemporanea, rendendo protagonista, con le sue linee, lo spazio abitativo. BLOCK interpreta con originalità e personalità le nuove tendenze del radiatore.

Pure and square-cut forms are the distinguishing features of a design with high contemporary validity, which puts the living-space and its lines in the spotlight. BLOCK's interpretation of the new trends in radiators has originality and character.

Avec ses formes carrées pures le BLOCK est un projet de grande valeur contemporaire, avec ses lignes, l'espace de vie. Block interpréte avec originalité et de personnalité tendences du radiateur neuf.

Klare und quadratische Formen kennzeichnen ein Produkt von hohem designerischen Wert, welches den Wohnraum und seine Linien ins Rampenlicht rückt. BLOCK interpretiert neue Trends bei Heizkörpern mit Originalität und Charakter.

Formas puras y cuadradas distinguen un proyecto de valor contemporáneo que rinde protagonismo, con sus líneas al espacio habitable. BLOCK, interpreta con originalidad y la personalidad las nuevas tendencias del radiador.

Чистые и квадратные формы отличают этот проект высокой современности, делая его, при помощи своих линий, героем нашего жилого пространства. BLOCK это интерпритация оригинальности и индивидуальности новый тенденций радиаторов.

block

Design Stefano Ragaini e Giorgio Di Tullio

MADEADHOC.COM

ciussai

Lo spazio finisce dove finisce la fantasia. segnalato come "miglior apparecchio domestico del mondo" dalla illustre rivista di design inglese "wallpaper", CIUSSAI si presenta come spirale creativa dalle innumerevoli potenzialita. l'immaginazione irrompe nella razionalita sovvertendone gli schemi. nasce una nuova idea di radiatore in movimento: si allunga, si flette, si snoda, si contorce, si sposta a nostro piacimento, per personalizzare ogni ambiente secondo la nostra intuizione creativa. Il potere del trasformismo diventa cosм un divertente gioco dalle infinite variabili e combinazioni.

Space ends where fantasy ends. signalled as "best domestic appliance in the world" by prestigious english design "wallpaper", CIUSSAI introduces itself as creative spiral with uncountable possibilities. Imagination breaks into reason subverting schemes. a new idea of radiator in motion is born: it extends, it flexes, it winds, it twists, it moves as we like, to personalize any environment depending on our creative intuition. transforming power becomes so an enjoyable game with infinite variables and combinations.

L'espace se termine la ou la fantaisie prend fin. Primй comme "l'appareil domestque le mieux connu dans le monde" par le magazine "wallpaper", le CIUSSAI et sa spirale inventive est a lui seul un potentiel crйatif. Une nouvelle idйe de radiateur en mouvement est nйe: йtirement, flexion, torsion il se transforme comme vous le souhaitez pour personnaliser toutes les piиces, de votre intuition crйative. Le pouvoir de la transformation devient un jeu dans de multiples combinaisons.

Der raum endet dort, wo die fantasie endet. Von der berьhmten britischen design-zeitschrift "wallpaper" ausgewiesen als "das beste haushaltsgergt der welt" prgsentiert sich CIUSSAI wie eine kreative spirale mit unzghligen muglichkeiten. Die vorstellungskraft bricht in die rationale phantasie ein und untergrgbt ggngige formen. eine neue idee Eines heizkurpers in bewegung ist geboren: er streckt und beugt sich, dreht und wendet sich, verschiebt sich nach belieben und personalisiert jede umgebung entsprechend unserer schцpferischen intuition. Die kraft der transformation wird so ein freudiges spiel mit unendlich vielen variablen und kombinationen.

El espacio termina donde termina la fantasна. descrito como "el mejor aparato del hogar en el mundo" por la revista de diseco britбnico famoso wallpaper, CIUSSAI se presenta como una espiral creativa de su inumerable potencialidad. La imaginaciyn irrumpe en la racionalidad, invirtiendo los esquemas. nace una nueva idea de radiador en movimiento: se alarga, se contrae, se flexiona, girando y moviйndose a voluntad para personalizar cualquier habitaciyn. El poder de la transformaciyn se convierte en un divertido juego con infinitas variables y combinaciones.

Пространство заканчивается там, где заканчивается фантазия. Отмечено как "Лучший отечественный прибор в мире" известным британским дизайнерским журналом "Wallpaper", CIUSSAI выглядит как креативные спирали бесчисленного потенциала. воображение врывается в привычные схемы. Рождается новая идея радиатора в движении: растягивается, сгибается, тянется, поворачивается, движется по нашему желанию, чтобы сделать индивидуальным любое пространство в соответствии с нашей творческой интуицией. Мощность трансформации становится как приятная игра с бесконечным сочетанием комбинаций.

RADIATORE IN ACCIAIO INOX FLESSIBILE VENDUTO A METRI INSTALLABILE A PARETE CON SUPPORTO A GANCIO.

RADIATOR MADE OF FLEXIBLE STAINLESS STEEL SOLD BY THE METRE CAN BE MOUNTED ON THE WALL WITH A HOOK SUPPORT.

RADIATEUR EN ACIER INOX VENDU AU MÈTRE MONTÉ SUR LE MUR AVEC UN SUPPORT DE CROCHET DE SUPPORT.

REIZKÖRPER AUS EDELSTAHLSCHLAUCH KANN MONTIERT AN DER WAND WERDEN MIT EINEM HAKEN.

RADIADOR EN ACERO INOXIDABLE QUE SE VENDE POR METROS MONTADO EN LA PARED CON UN SOPORTE DE GANCHO.

РАДИАТОР ИЗ ГИБКОЙ НЕРЖАВЕЮЩЕЙ СТАЛИ, ПРОДАЕТСЯ ПОГОННЫМИ МЕТРАМИ, ПРИКРЕПЛЯЕТСЯ НА СТЕНЕ НА КРЮК.

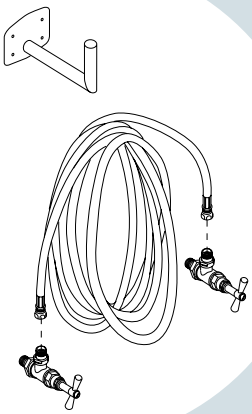

Wallpaper* DESIGN AWARDS 2009 Winner

ciussai
concept&design Stefano Ragaini e Giorgio Di Tullio

RADIATORE IN ALLUMINIO DISPONIBILE NELLE FINITURE: SATINATO, MATT, LUCIDO, E COLORI RAL. NELLA VERSIONE VERTICALE PUÒ ESSERE COMPONIBILE CON 2, 3, 4, 5 ELEMENTI DI ALTEZZA 1800 MM. NELLA VERSIONE ORIZZONTALE IL RADIATORE PUÒ ESSERE: 1000X1000 MM, 750X750 MM, 600X1500H MM, 600X1750 MM. NELLA VERSIONE ORIZZONTALE IL RADIATORE È FORNITO CON COVER LATERALI INOX LUCIDO. IL PORTA ASCIUGAMANI È OPZIONALE.

ALUMINIUM RADIATOR AVAILABLE IN FINISHING: SATIN, MATT, POLISHED, AND RAL COLOURS. IN VERTICAL VERSION IT CAN BE MODULAR WITH 2, 3, 4, 5 ELEMENTS IN HEIGHT 1800 MM. IN HORIZONTAL VERSION RADIATOR CAN BE: 1000X1000 MM, 750X750 MM 600X1500H MM 600X1750 MM. IN HORIZONTAL VERSION, RADIATOR IS SUPPLIED WITH LATERAL END PANELS POLISHED STAINLESS STEEL TOWEL-HOLDER IS OPTIONAL.

RADIATEUR EN ALUMINIUM EST DISPONIBLE DANS LES FINITIONS: SATIN, MATT, POLIE ET LES COULEURS RAL. LA VERSION VERTICALE PEUT ÊTRE ASSEMBLÉ AVEC 2, 3, 5 ÉLÉMENTS DE HAUTEUR 1800 MM. DANS LA VERSION LE RADIATEUR PEUT ÊTRE HORIZONTALE: 1000X1000 MM, 750X750 MM, 600X1750 MM, 600X1500 H. DANS LA VERSION HORIZONTALE EST FOURNI AVEC LE RADIATEUR POLIS CÔTÉ COUVERCLE EN ACIER INOXYDABLE. LA SERVIETTE EST FACULTATIVE.

HEIZKÖRPER AUS ALUMINIUM IN FOLGENDEN AUSFÜHRUNGEN: SATINIERT, MATT, GLÄNZEND, UND RAL-FARBEN. DIE VERTIKALE VERSION IST VERFÜGBAR MIT 2, 3, 4, 5 ELEMENTEN MIT 1800 MM HÖHE. HORIZONTALE AUSFÜHRUNG: 1000X1000 MM, 750X750 MM, 600XH 1500 MM UND 600XH 1750 MM. IN HORIZONTALER VERSION SIND SEITENVERKLEIDUNGEN AUS POLIERTEM EDELSTAHL IM LIEFERUMFANG ENTHALTEN. DER HANDTUCHHALTER IST OPTIONAL ERHÄLTLICH.

RADIADOR DE ALUMINIO DISPONIBLE EN LOS ACABADOS: SATINADO, MATT, BRILLO Y COLORES RAL. EN LA VERSIÓN VERTICAL SE PUEDE MONTAR CON 2,3,4,5 ELEMENTOS DE LA ALTURA DE 1800 MM EN LA VERSIÓN HORIZONTAL EL RADIADOR PUEDE SER: 1000X1000 MM 750X750 600X1750 MM MM MM 600X1500H. EN LA VERSIÓN HORIZONTAL SE PUEDEN SUMINISTRAR LOS PERFILES LASTERALES EN ACERO PULIDO. EL TOALLERO ES OPCIONAL.

АЛЮМИНИЕВЫЙ РАДИАТОР, ВОЗМОЖНЫЕ ВАРИАНТЫ ОТДЕЛКИ: САТИНОВЫЙ, МАТОВЫЙ, ГЛЯНЦЕВЫЙ И ЦВЕТА RAL. В ВЕРТИКАЛЬНОЙ ВЕРСИИ МОЖЕТ БЫТЬ ОСНАЩЕН 2, 3, 4, 5 ЭЛЕМЕНТАМИ ВЫСОТОЙ 1800 ММ. В ГОРИЗОНТАЛЬНОЙ ВЕРСИИ РАДИАТОР МОЖЕТ БЫТЬ: 1000X1000 ММ, 750X750 ММ, 600 X1500 ММ, 600X1750 ММ. В ГОРИЗОНТАЛЬНОЙ ВЕРСИИ РАДИАТОР И ПОСТАВЛЯЕТСЯ С БОКОВЫМИ КРЫШКАМИ ИЗ ПОЛИРОВАННОЙ НЕРЖАВЕЮЩЕЙ СТАЛИ. ДОПОЛНИТЕЛЬНО МОЖЕТ БЫТЬ ПОЛОТЕНЦЕДЕРЖАТЕЛЬ.

flexus

Spirito fresco e dinamico, anima bollente. FLEXUS dialoga con la superficie, conferendo ritmo e nuova vivacità all'ambiente domestico.

Dynamic and fresh spirit, hot soul. FLEXUS dialogues with surface, giving rhythm and new life to domestic environment.

Frais et l'esprit dynamique, âme bouillante, Le FLEXUS interagit avec la surface, donnant une nouvelle visibilité et le rythme dans la maison.

Dynamischer und frischer Geist, heiße Seele. FLEXUS geht in Dialog mit Flächen, bringt Rhythmus und neues Leben in die häusliche Umgebung.

Fresco y con espíritu dinámico; alma que calienta. FLEXUS interactúa con la superficie, dando una nueva vitalidad y ritmo a la casa.

Свежий и динамичный дух, дух кипения. FLEXUS разговаривая с поверхностью, дает ритм и новые жизненные силы домашней обстановке.

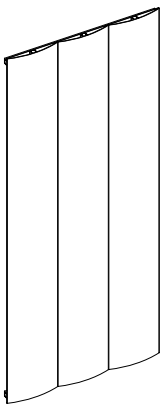

flexus

Design Stefano Ragaini

format s
Design Stefano Ragaini

RADIATORE IN ALLUMINIO
GAMMA: DA 4 A 6 ELEMENTI
DI ALTEZZA 1800 MM O DA
5 ELEMENTI IN VERSIONE
ORIZZONTALE 1500 MM
FINITURE DISPONIBILI:
ALLUMINIO ANODIZZATO
LUCIDO, SATINATO, MATT
E COLORI RAL POSSIBILITÀ
DI PERSONALIZZAZIONE.

ALUMINIUM RADIATOR RANGE: FROM 4 TO 6 ELEMENTS IN HEIGHT 1800 MM OR 5 ELEMENTS IN HORIZONTAL VERSION 1500 MM AVAILABLE FINISHINGS: POLISHED, SATIN, MATT ANODIZED ALUMINIUM, AND RAL COLOURS POSSIBILITIES FOR CUSTOMIZATION.

RADIATEUR EN ALUMINIUM GAMME: DE 4 À 6 ÉLÉMENTS DE HAUTEUR 1800 MM OU DE 5 ÉLÉMENTS EN VERSION HORIZONTALE 1500 MM FINITIONS DISPONIBLES: ALUMINIUM BRILLANT, SATINÉ, MATT, TOUTES FINITIONS RAL PERSONNALISATION POSSIBLE.

HEIZKÖRPER AUS ALUMINIUM PRODUKTREIHE: VON 4 BIS 6 ELEMENTE MIT EINER HÖHE VON 1800 MM ODER VON 5 ELEMENTE HORIZONTALE VERSION VON 1500 MM. VERFÜGBARE AUSFÜHRUNGEN: ALUMINIUM GLÄNZEND, SATINIERT, MATT UND RAL FARBEN.

RADIADOR DE ALUMINIO GAMA: DESDE 4 HASTA 6 ELEMENTOS DE ALTURA 1800 MM Y 5 ELEMENTOS EN VERSIÓN HORIZONTAL 1500 MM ACABADOS DISPONIBLES: ALUMINIO ANODIZADO BRILLANTE, SATINADO, MATT Y COLORES RAL POSIBLE PERSONALIZACIÒN.

format s

FORMAT S. La sinuosità dell'aria. Linea ondulata per Format S, originale nel design, ottimo nelle prestazioni tecniche. La leggera ondulazione dà un movimento accattivante al radiatore, ideale per ogni ambiente, classico e moderno.

FORMAT S: the sinuosity of air. A wavy line is used for the Format S model, an original design which offers excellent technical performance. The light waves bring a captivating sense of movement to the radiator, which is ideal for environments decorated in both classical and modern styles.

FORMAT S. La sinuosité de l'air. Gribouillis au format S, conception originale, une excellente performance technique. Les ondes lumineuses donne un sens captivant de mouvement vers le radiateur, idéal pour n'importe quel environnement, classique et moderne.

FORMAT S. Ein Luftstrom. Eine wellenförmige Linie bildet das Modell Format S, ein originelles Design, welches exzellente technische Leistung vollbringt. Die leichten Wellen geben dem Heizkörper einen betörenden Anschein von Bewegung. Er ist ideal für Umgebungen in sowohl klassischem als auch modernem Stil.

FORMAT S. La sinuosidad del aire. Linea ondulada para Format S, original en el diseño, optimo en las prestaciones técnicas. La ligera ondulación de un movimiento, cautiva el radiador, ideal para cualquier ambiente, clásico y moderno.

FORMAT S, оригинальный дизайн, отличное техническое исполнение. Это дает легкое движение волн привлекательным для радиатора, идеально подходит для любой настройки, классические и современные.

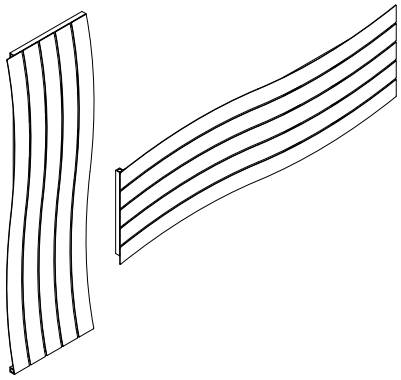

mirror

Design Fabio Berti

MADEADHOC.COM

mirror

Lo specchio crea illusioni, lo specchio riflette il mondo a due dimensioni costruendo un luogo surreale, immagine e rappresentazione non verità delle cose. La cornice racchiude questo immaginifico mondo e lo riscalda. Il MIRROR è infatti un radiatore di grande potenza, adatto per camere da letto o per ingressi / atri.

The mirror creates illusions, the mirror reflects the world in two dimensions, building a surreal place, images and representations that do not reflect the truth. The frame encloses this imaginary world and heats it. The MIRROR is in fact a very powerful radiator, suitable for use in bedrooms or entrance halls / atriums.

Le miroir crée des illusions, reflète le monde en deux dimensions en contruisant un monde surréaliste. Le cadre renferme ce monde imaginaire tout en diffusant de la chaleur. Cette stucture est en fait un radiateur très puissant, adapté pour les pièces à vivre: galerie d'entrée, chambre à coucher, salon.

Mirror schafft Illusionen. der spiegel reflektiert die welt in zwei dimensionen, indem er einen surrealen ort abbildet mit bildern und darstellungen, die nicht der wahrheit entsprechen. Der rahmen umschließt diese imaginäre welt und wärmt sie. Der MIRROR ist in der tat ein sehr leistungsfähiger heizkörper, der für den einsatz in schlafzimmern oder eingangshallen / atrien geeignet ist.

El espejo crea ilusión, el espejo refleja el mundo en dos dimensiones, la construcción de un lugar surrealista, imágenes y representaciones irreales de las cosas. La moldura enmarca este mágnifico mundo y lo calienta. El MIRROR es en realidad un radiador de gran potencia, adecuado para su uso en dormitorios o salas de entrada / atrios.

Зеркало создает иллюзии, зеркало отражает мир в двух измерениях, создавая мистическое место, образы и обманчивые представления вещей. Рамка охватывает этот воображаемый мир и нагревает его. Это MIRROR, на самом деле, очень мощный радиатор, который подходит для спальни или прихожей, а также других мест.

MIRROR CON APPOGGIO A TERRA, DISPONIBILE NELLA FINITURE DISPONIBILI: ALLUMINIO ANODIZZATO LUCIDO, SATINATO, MATT E COLORI RAL. LE DIMENSIONI SONO 1000 X 2000 H MM.

MIRROR CAN BE PLACED ON THE GROUND AND IT IS AVAILABLE FINISHINGS: POLISHED, SATIN, MATT ANODIZED ALUMINIUM, AND RAL COLOURS. IT'S DIMENSIONS ARE 1000 X 2000 H MM.

MIRROR EST POSITIONNÉ SUR LE SOL, FINITIONS DISPONIBLES: ALUMINIUM BRILLANT, SATINÉ, MATT, TOUTES FINITIONS RAL LES DIMENSIONS SONT 1000 X 2000 H MM.

MIRROR KANN AUF DEN BODEN VERFÜGBARE AUSFÜHRUNGEN: ALUMINIUM GLÄNZEND, SATINIERT, MATT UND RAL FARBEN DIE ABMESSUNGEN SIND 1000 X 2000 H MM.

MIRROR SE COLOCA EN EL SUELO Y ESTÁ ACABADOS DISPONIBLES: ALUMINIO ANODIZADO BRILLANTE, SATINADO, MATTY COLORES RAL. DIMENSIONES SON 1000 X 2000 MM H.

MIRROR УСТАНАВЛИВАЕТСЯ НА ПОЛ, ВОЗМОЖНЫ СЛЕДУЮЩИЕ ВАРИАНТЫ ОТДЕЛКИ: АНОДИРОВАННЫЙ АЛЮМИНИЙ БЛЕСТЯЩИЙ, МАТОВЫЙ, САТИНОВЫЙ И ЦВЕТА RAL РАЗМЕР 1000X2000 ММ ПО ВЫСОТЕ.

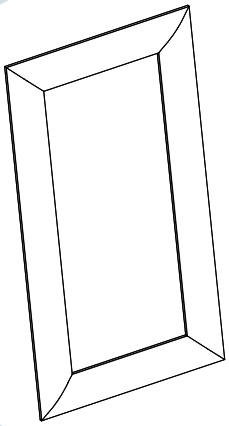

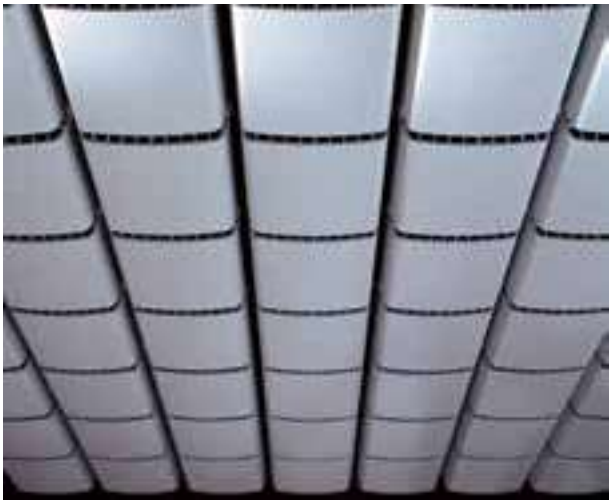

mod U

Equilibrato, compatto e funzionale. Queste le caratteristiche principali del MOD U. Con la sua struttura a mosaico, avrete l'impressione di essere di fronte ad un' opera d'arte. Inoltre, grazie alle numerose piastrelle scaldanti, avrete un calore uniforme in tutta la stanza.

Balanced, compact and functional. These are the main features of the MOD U product. With its mosaic structure, you will be under the impression that you are looking at a work of art. Furthermore, thanks to the numerous heating plates, you will be able to enjoy uniform heat throughout the room.

Equilibré, compact et fonctionnel, sont les principales caractéristiques du MOD U. Avec sa structure en mosaîque vous aurez l'impression d'être face à une oeuvre d'art. En outre grace à ses nombreuses plaques chauffantes, nous aurez une chaleur uniforme dans toute la pièce.

Ausgewogen, kompakt und funktionell. Das sind die wichtigsten Merkmale des MOD U. Wegen seiner mosaikartigen Struktur haben Sie den Eindruck vor einem "Kunstwerk" zu stehen. Außerdem können Sie dank der vielen Heizplatten eine gleichmäßige Wärme im ganzen Raum genießen.

Equilibrado, compacto y funcional. Las principales características de MOD U. Con su estructura de mosaico, tendrá la impresión de estar ante una "obra de arte. Además, gracias a su panelado, tendrá un calor uniforme en toda la sala.

Сбалансированный, компактный и функциональный. Вот основные черты MODU. со своей мозаичной структурой, Вам будет казаться, что вы находитесь перед произведением искусства. Кроме того, благодаря многочисленным нагревательным пластинам, вы будете иметь равномерное тепло по всей комнате.

RADIATORE IN ALLUMINIO ANODIZZATO SATINATO E DISPONIBILE NELLE DIMENSIONI 800X800H MM O 500X1800H MM.

SATIN ANODIZED ALUMINIUM RADIATOR AVAILABLE IN 800X800H MM OR 500X1800H MM DIMENSIONS.

RADIATEUR EN ALUMINIUM ANODISÉ SATINÉ, DIMENSIONS: 800X800 ET 500X1800 MM.

HEIZKÖRPER AUS ELOXIERTEM ALUMINIUM, IN 800XH 800 MM. ODER 500XH 1800 MM.

RADIADOR EN ALUMINIO ANODIZADO SATINADO, DISPONIBLE EN 800 X 800 MM O 500X1800H MM.

РАДИАТОР ИЗ АНОДИРОВАННОГО САТИНОВОГО АЛЮМИНИЯ, ДОСТУПНЫ СЛЕДУЮЩИЕ РАЗМЕРЫ 800X800 ММ ИЛИ 500X1800 ММ ВЫСОТОЙ.

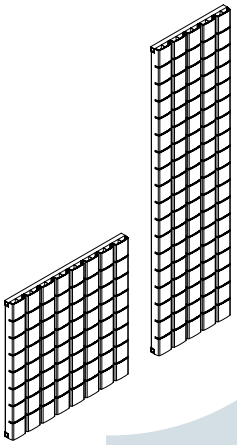

mod U

Design Federico Gaudino

motus
Design Stefano Ragaini

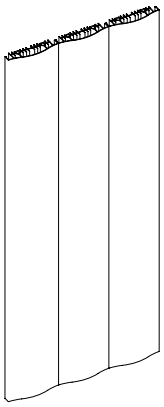

MADEADHOC.COM

grandesign

motus

Gli oggetti che segnano il paesaggio domestico raccontano del nostro tempo, del nostro vivere. La loro funzione talvolta è legata ai sensi ma non alla immediata comprensione. MOTUS ha una fortissima carica di innovazione formale. Può assumere il valore di un segno, di una scultura.

The objects that are present within a domestic environment speak of our times, of our way of life. Their function is sometimes associated with the senses but not with immediate comprehension. MOTUS is charged with innovation as regards form. It may assume the value of a sign, a sculpture.

Les objets présents dans notre environnement quotidien, racontent l'histoire de notre vie. Le MOTUS est innovant dans ses formes il peut prendre la forme d'un symbole, ou d'une sculpture.

Die Objekte in einem Haus erzählen von den Zeiten, von unserem Lebensstil. Ihre Funktion ist manchmal verbunden mit unserer Wahrnehmung, nicht jedoch mit sofortigem Verstehen. MOTUS ist aufgeladen mit Innovation als Form der Erinnerung. Er könnte den Wert eines Zeichens, einer Skulptur, annehmen.

Los objetos que son el paisaje de origen cuentan la historia de nuestro tiempo en nuestra vida. Su función, a veces aociada con los sentidos, pero no es obvio. MOTUS está lleno de innovación formal. Puede "tomar el valor de un signo, una escultura.

Объекты, которые обозначают наш быт, говорят о нашем времени, о нашей жизни. их функции и иногда ассоциируется с чувствами, но не с непосредственным пониманием. MOTUS имеет очень сильные позиции формального новаторства. Может принимать форму ценного объекта или скульптуры.

PANNELLO DI ALLUMINIO COMPONIBILE DISPONIBILE IN TRE ALTEZZE:700, 1800 E 2100 MM. FINITURE DISPONIBILI: ANODIZZATO LUCIDO, SATINATO, MATT E COLORI RAL. PER I MODELLI DI ALTEZZA 700 MM IL COPRI ELEMENTO È IN INOX LUCIDO.

ALUMINUM MODULAR PANEL AVAILABLE IN THREE HEIGHTS: 700, 1800 AND 2100 MM. FINISHES AVAILABLE: ANODIZED POLISHED, SATIN, MATT AND RAL COLORS. FOR MODELS OF HEIGHT 700 MM, THE COVER ELEMENT IS IN POLISHED STAINLESS.

PANNEAU EN ALUMINIUM MODULAIRE. DISPONIBLE EN 3 HAUTEURS: 700, 1800, 2100 MM. FINITION: ALUMINIUM ANODISÉ BRILLANT OU SATINÉ, MATT LES COULEURS RAL POUR LES MODÈLES EN 700 DE HAUT, LES PROFILES DE FINITION SONT EN ACIER BRILLANT.

MODULARER HEIZKÖRPER AUS ALUMINIUM IN DREI HÖHEN: 700, 1800 UND 2100 MM. AUSFÜHRUNGEN: ELOXIERT POLIERT, SATINIERT UND RAL-FARBEN. FÜR DIE MODELLE DER HÖHE 700 MM GIBT ES EINE ABDECKUNG AUS POLIERTEM EDELSTAHL.

RADIADOR EN ALUMINIO, DISPONIBLE EN PANEL MODULAR EN TRES ALTURAS: 700 MM, 1800 Y 2100. ACABADOS DISPONIBLES: ANODIZADO PULIDO, SATINADO, MATT Y LOS COLORES RAL. PARA LOS MODELOS DE LA ALTURA DE 700 MM EL ELEMENTO DE PORTADA ES DE ACERO INOXIDABLE PULIDO.

МОДУЛЬНАЯ АЛЮМИНИЕВАЯ ПАНЕЛЬ ДОСТУПНА В ТРЕХ РАЗМЕРАХ: 700, 1800 И 2100 ММ ВЫСОТОЙ. ВОЗМОЖНЫЕ ВАРИАНТЫ ОТДЕЛКИ: ГЛЯНЦЕВЫЙ АНОДИРОВАННЫЙ АЛЮМИНИЙ, САТИНОВЫЙ, МАТОВЫЙ И ЦВЕТА RAL. ДЛЯ МОДЕЛЕЙ ВЫСОТОЙ 700 ММ, ПОКРЫВАЮЩИЙ ЭЛЕМЕНТ ИЗ ПОЛИРОВАННОЙ НЕРЖАВЕЮЩЕЙ СТАЛИ.

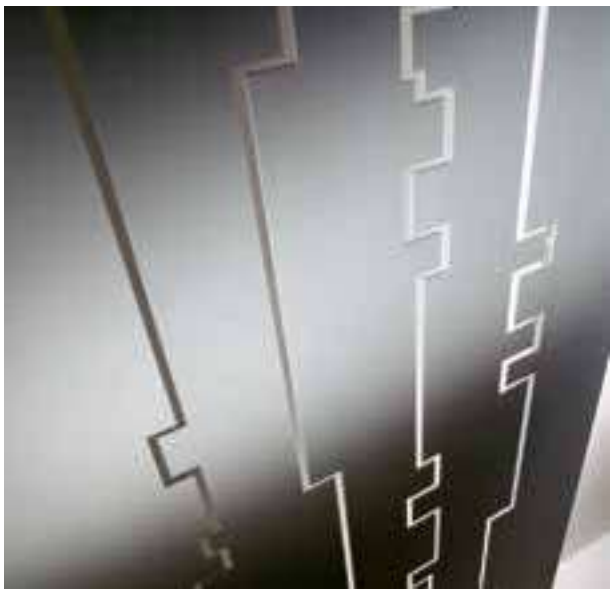

MADEADHOC.COM

random

Calore dalle linee inedite per il radiatore RANDOM, dove valore tecnologico ed estetica lavorano all'unisono per offrire un prodotto innovativo, da ogni punto di vista. Le linee grafiche disegnano un motivo che si ispira alle alte tecnologie, diventando un elemento decorativo di sicuro impatto. Per soluzioni che non passano inosservate.

Heat from unconventional lines with the RANDOM radiator, where technological and aesthetic values work in unison to create an innovative product, from every point of view. The graphic lines feature a motif which takes its inspiration from high technology, becoming a decorative element which cannot fail to make an impact. For solutions which will not go unnoticed.

Chaleur des lignes inédites pour le radiateur RAMDOM, où la valeur technologique et l'ésthétque agissent à l'unisson pour offrir un poduit innovant à tous points de vue. Les lignes graphiques dessinent un motif qui s'inspire des hautes tehcnologies, devenant un élément décoratif à impact incontestable. Le tout conjugué offre des solutions qui ne passent pas inaperçues.

Wärme, die aus der Reihe tanzt, mit dem Heizkörper RANDOM, bei dem sich Technologie und Ästhetik vereinen, um in jeder Hinsicht ein innovatives Produkt zu schaffen. Die plastischen Linien formen ein Motiv, welches spitzentechnologisch inspiriert ist und so zu einem dekorativen Element wird. Eine Heizung, die nicht übersehen werden kann.

Calor de las líneas ineditas para el radiador RANDOM, donde el valor tecnológico y estético trabajan unidos para ofrecer un producto innovativo desde cualquier punto de vista. Las líneas gráficas diseñan un motivo que se inspira en las altas técnologias, resultando un elemento decorativo de gran impacto. Para soluciones que no pasan inobservadas.

Тепло нетрадиционных линий радиатора RANDOM, где технологические и эстетические ценности работают в унисон, чтобы предложить инновационный продукт с любой точки зрения. Графические линии рисуют мотив, воодушевляя высокие технологии, становясь декоративным элементом большого влияние. Решение, которое не остается незамеченным.

DISPONIBILE NELLE FINITURE: ALLUMINIO ANODIZZATO LUCIDO O SATINATO, MATT COLORI RAL. PUÒ ESSERE AD ELEMENTI ORIZZONTALI O VERTICALI.

AVAILABLE WITH THE FOLLOWING FINISHES: SATIN OR POLISHED ANODIZED ALUMINIUM, MATT RAL COLOURS. IT CAN BE ASSEMBLED WITH HORIZONTAL OR VERTICAL ELEMENTS.

FINITIONS DISPONIBLES: POLIES EN ALUMINIUM, MATT ANODISÉ OU DE SATIN, DE RAL LES ÉLÉMENTS PEUVENT ÊTRE HORIZONTAL OU VERTICAL.

VERFÜGBARE AUSFÜHRUNGEN: GEHÄUSE AUS ALUMINIUM POLIERT ODER SEIDENMATT, SOWIE RAL. ELEMENTE KÖNNEN HORIZONTAL ODER VERTIKAL ANGEORDNET WERDEN.

DISPONIBLE EN LOS ACABADOS: ALUMINO ANODIZADO BRILLO, SATINADO, MATT Y COLORES RAL. PUEDE SER ULTILIZADO COMO ELEMENTO HORIZONTAL Y VERTICAL.

ДОСТУПЕН В СЛЕДУЮЩИХ ВАРИАНТАХ ОТДЕЛКИ: ГЛЯНЦЕВЫЙ ИЛИ САТИНОВЫЙ АНОДИРОВАННЫЙ АЛЮМИНИЙ, МАТОВЫЙ И ЦВЕТА RAL.ЭЛЕМЕНТЫ МОГУТ БЫТЬ ГОРИЗОНТАЛЬНЫЕ ИЛИ ВЕРТИКАЛЬНЫЕ.

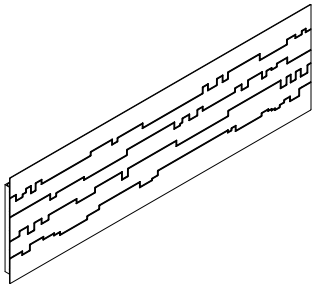

random

Design Matteo Donati

rigone

RIGONE è il frutto di un movimento geometrico che si interseca spazio, un'estetica dinamica con grande impatto visivo. La trama verticale sottolinea la spinta dinamica verso l'alto.

RIGONE is the fruit of a geometric motion that criss-cross space tracing a dynamic aesthetics with high visual impact. The vertical plot stresses the dynamic push upwards.

Rigone est le fruit d'un mouvement géométrique qui sillonne l'espace, traçant une dynamique esthétique ave un impact visuel élevé. L'intrigue verticale souligne la forte poussée dynamique.

RIGONE ist die Frucht einer geometrischen Bewegung, die den Raum kreuzt, indem sie dynamische Schönheit mit hoher visueller Bedeutung verfolgt. Die vertikale Darstellung betont die nach oben schiebende Dynamik.

RIGONE es el fruto de un movimiento geométrico que se entrecruzan en el espacio trazando una estética dinámica, con alto impacto visual. La trama hace hincapié en la vertical hacia arriba impulso dinámico.

RIGONE - это результат геометрическое движения, которое пересекает пространство, эстетическая динамика с большим визуальным воздействием. Вертикальное построение сюжета дает динамический толчок вверх.

RADIATORE IN ALLUMINIO DISPONIBILE NELLA FINITURA RAL. DIMENSIONI: 500 X 1800 MM H.

ALUMINIUM RADIATOR AVAILABLE WITH THE FOLLOWING FINISH: RAL COLOURS. ITS DIMENSIONS ARE 500 X 1800 MM H.

RADIATEUR EN ALUMINIUM TOUTES FINITIONS RAL DIMENSIONS: 500 X 1800 MM

HEIZKÖRPER AUS ALUMINIUM. VERFÜGBAR IN: RAL. DIE ABMESSUNGEN SIND 500 X H 1800 MM.

RADIADOR DE ALUMINIO DISPONIBLE EN LOS ACABADOS: RAL COLOR. LAS DIMENSIONES SON 500X1800 MM.

АЛЮМИНИЕВЫЙ РАДИАТОР, ВОЗМОЖНЫЕ ВАРИАНТЫ ОТДЕЛКИ: ЦВЕТА RAL. РАЗМЕР: 500 X 1800 ММ ПО ВЫСОТЕ.

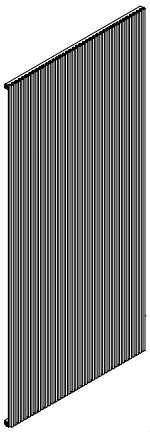

rigone

Design Stefano Ragaini

skudo

Simbolo di solidità e resistenza, SKUDO fa sfoggio di una personalità forte e dominante. Grintoso nel design, efficiente nelle prestazioni.

Symbol of solidity and resistance, SKUDO flaunts a strong and dominating personality. Gritty in design, efficient in performances.

Symbole de force et d'endurance, le SKUDO offre une personnalité forte et dominante. Agressif dans son design, et d'une performance efficace.

Als Symbol für Kraft und Ausdauer zeigt SKUDO eine starke und dominante Persönlichkeit. Aggressiv im Design, effiziente Leistung.

Un símbolo de fuerza y resistencia, SKUDO muestra una personalidad fuerte y dominante. Agresivo en el diseño, de funcionamiento eficiente.

Символ твердости и прочности, SKUDO красуется сильным и доминирующим. Песчаный в дизайне, эффективное функционирование.

RADIATORE IN ALLUMINIO DISPONIBILE NELLE FINITURE: SATINATO, LUCIDO, MATT E COLORI RAL. È DISPONIBILE NELLA DIMENSIONE 491 X 1800 H MM. IL PORTA-ASCIUGAMANI È OPZIONALE.

ALUMINIUM RADIATOR AVAILABLE IN FINISHING: SATIN, POLISHED, MATT AND RAL COLOURS. IT'S AVAILABLE IN DIMENSION 491 X 1800 H MM.

TOWEL-HOLDER IS OPTIONAL.

RADIATEUR EN ALUMINIUM SATINÉ OU BRILLANT, MATT ET LES COULEURS RAL. DIMENSIONS: H 491 X 1800 MM. BARRE PORTE-SERVIETTE EN OPTION.

ALUMINIUMHEIZKÖRPER VERFÜGBARE AUSFÜHRUNGEN: SATIN, POLIERT, MATT UND RAL-FARBEN. ES IST ERHÄLTLICH IN GRÖSSE H 491 X 1800 MM.

DAS HANDTUCH IST OPTIONAL.

RADIADOR EN ALUMINIO. ACABADOS DISPONIBLES: SATINADO, PULIDO, MATT Y COLORES RAL. ESTÁ DISPONIBLE EN TAMAÑO DE 491 X 1800 MM H. EL TOALLERO ES OPCIONAL.

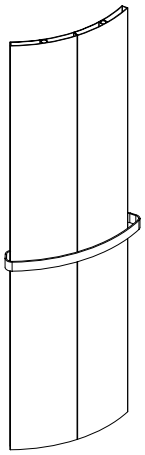

skudo

teknè

MADEADHOC.COM

Il nuovo paesaggio domestico trae dagli spazi nuove risorse formali, configura una nuova estetica del calore. TEKNÉ, il termosifone visibile, oggetto portatore di sguardi. Sia lucido che satinato Tekné ha altezze variabili per la migliore adattabilità agli ambienti e per la massima libertà degli spazi.

The new domestic landscape draws new form resources from spaces, configuring a new heat aesthetic. TEKNÉ, the visible radiator, an object that draws gazes. Both in its satin and polished finishes Tekné is available in various heights, allowing for the utmost adaptability to environments and the utmost freedom as regards spaces.

Le nouveau paysage domestque rassemble les ressources de ces nouveaux espaces formels, la configuration d'un nouveau visage de la chaleur. Le Tekne est un objet que l'on montre.

Die neue häusliche Landschaft zieht neue Formen aus Räumen und schafft so eine neue Ästhetik von Wärme. TEKNÉ, eine sichtbare Heizung, zieht Blicke auf sich. Sowohl in seiner satinierten als auch glänzenden Ausführung ist Tekné in verschiedenen Höhen verfügbar und erlaubt so die bestmögliche Anpassung an die Umgebung und größtmögliche Freiheit bei der Gestaltung des Raumes.

El nuevo paisaje doméstico atrae nuevos recursos desde los espacios formales , configurando una nueva estética del calor. TEKNÉ tanto en brillo como en satinado con diferentes alturas rea una mejor adaptabilidad al ambiente y la máxima libertad de espacios.

новый домашний пейзаж рисует новые ресурсы пространств, создавая новую эстетику тепла. TEKNÉ - это видимый радиатор, притягивающий взгляды. Как глянцевый, так и сатиновый Tekne может имеет различную высоту для лучшей адаптации к окружающей среде, а также для максимальной свободы выбора пространства.

GREENHEATER NO CROMO

RADIATORE INSTALLABILE A MURO O A TERRA. DISPONIBILE NELLE FINITURE: ALLUMINIO ANODIZZATO LUCIDO O SATINATO, MATT E COLORI RAL. PREDISPOSIZIONE A SCELTA DEGLI ELEMENTI LATERALI PIÙ LUNGHI, PER APPOGGIO A TERRA. È COMPONIBILE CON ELEMENTI DI ALTEZZA TOTALE (PIEDINI COMPRESI) 700, 1800 E 2000 MM E SENZA PIEDINI 600, 1700 E 1900 MM.

RADIATOR THAT CAN BE MOUNTED ON THE WALL OR ON THE GROUND. AVAILABLE WITH THE FOLLOWING FINISHES: SATIN OR POLISHED ANODIZED, MATT ALUMINIUM AND RAL COLOURS. PERSONAL ARRANGEMENT OF THE LONGER LATERAL ELEMENT FOR MOUNTING ON THE FLOOR. IT'S MODULAR WITH ELEMENTS OF TOTAL HEIGHT (INCLUDING FEET) 700, 1800 AND 2000 MM AND WITHOUT FEET 600, 1700 AND 1900 MM.

RADIATEUR ACCROCHÉ AU MUR OU POSÉ SUR LE SOL. DISPONIBLE EN FINITION, MATT ALUMINIUM BRILLANT OU SATINÉ ET UN CHOIX DE COULEURS RAL. POSSIBLITÉS DE MONTAGE DE PIEDS POUR LE POSER AU SOL. DIMENSIONS AVEC PIEDS: H 700, 1800 ET 2000 MM. SANS PIED: H 1700 ET 1900 MM.

DER HEIZKÖRPER KANN AN DER WAND ODER AUF DEM BODEN MONTIERT WERDEN. ERHÄLTLICH IN DEN AUSFÜHRUNGEN: MATT ODER GLÄNZEND ELOXIERTES ALUMINIUM, SOWIE RAL-FARBEN. MODULARER HEIZKÖRPER MIT EINER GESAMTHÖHE (INKL. FÜSSE) VON 700, 1800 UND 2000 MM UND 600, 1700 UND 1900 MM OHNE FÜSSE.

RADIADOR DE INSTALACIÓN A PARED O SUELO. DISPONIBLE EN ACABADOS ALUMINIO ANODIZADO, BRILLANTE, MATTY UNA SELECCIÓN DE COLORES RAL. PREDISPUESTO DE ELEMENTOS LATERALES MÁS LARGOS PARA EL MONTAJE EN EL SUELO. SU ALTURA TOTAL MONTADO (INCLUYENDO LOS PIES) 700, 1800 Y 2000 DE 600 MM, SIN PIES, 1700 Y 1900 MM.

РАДИАТОР, УСТАНАВЛИВАЕМЫЙ НА СТЕНЕ ИЛИ НА ПОЛУ. ВОЗМОЖНЫЕ ВАРИАНТЫ ОТДЕЛКИ: САТИНОВЫЙ ИЛИ ГЛЯНЦЕВЫЙ АНОДИРОВАННЫЙ АЛЮМИНИЙ, МАТОВЫЙ И ЦВЕТА RAL. ВОЗМОЖНОСТЬ ВЫБОРА БОЛЕЕ ДЛИННЫХ БОКОВЫХ ЭЛЕМЕНТОВ, ДЛЯ ОПОРА НА ПОЛ. ОСНАЩЕН ЭЛЕМЕНТАМИ ОБЩЕЙ ВЫСОТОЙ (ВКЛЮЧАЯ НОЖКИ) 700, 1800 И 2000 ММ И БЕЗ НОЖЕК 600, 1700 И 1900 ММ.

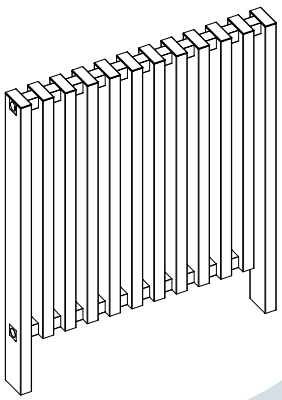

teknè

Design Simone Micheli

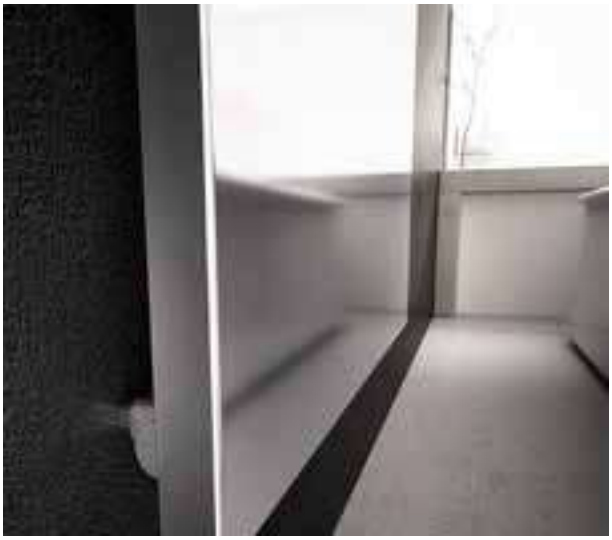

MADEADHOC.COM

the wall

Potente nelle prestazioni, essenziale nel design, il radiatore THE WALL nasce da un innovativo concept strutturale: agisce infatti sulla dimensione della profondità. Aderisce sostanzialmente alla parete, formando un corpo unico con la stessa. TheWall è innovazione tecnologica e formale, elegante e minimale, per il minimo impatto ambientale. Questo corpo scaldante è disponibile in due altezze e larghezze, ma può anche essere realizzato su misura.

Powerful performance, essential design, the THE WALL radiator is the fruit of an innovative structural concept: in fact, it acts on the dimension of the depth. It adheres substantially to the wall, forming a single body with the same. TheWall is a synonym of technological innovation at is most formal, elegant and minimalist, with a minimum environmental impact. This heating element is available in two widths, but it may also be made to measure.

Puissance et performance, design sobre. THE WALL est le fruit d'un concept innovant de structure. Se confond avec la surface muralequi l'accueille. Ce radiateur peut se fabriquer sur mesure.

Kraftvolle Leistung, wesentliches Design - der HeizkörperTHE WALL ist die Frucht eines innovativen strukturellen Konzepts: Tatsächlich wirkt es auf die Dimension der Tiefe. Es hält sich grundsätzlich an der Wand und bildet mit dieser einen einzigen Körper. TheWall ist das Synonym für technologische Innovation, förmlich, elegant und minimalistisch, mit bester Umweltverträglichkeit. Dieser Heizkörper ist in zwei Höhen verfügbar, aber auch Sonderanfertigungen sind möglich.

Un potente rendimiento, diseño esencial, el radiador THE WALL esta fundado por un concepto estructural innovador: actúa sobre la dimensión de profundidad. Básicamente se adhiere a la pared, formando un solo cuerpo con el mismo. TheWall es la innovación tecnológica y formal, elegante y minimalista, de mínimo impacto ambiental. Este radiador está disponible en dos alturas y anchuras, pero también puede ser por encargo.

Высокая производительность, важное значение конструкции, радиатор THE WALL рождается от инновационной структурной концепции, действуя, на самом деле, на измерения глубины. Существенно придерживаясь стены, образуя с ней единое целое. The wall технологическое новаторство, элегантное и минималистское, с минимальным воздействием на окружение. Этот обогреватель доступен в двух вариантах высоты и ширины, но также может быть изготовлен на заказ.

RADIATORE A PIASTRA IN ALLUMINIO COVER INOX, DISPONIBILE NELLE VERSIONI LUCIDO, SATINATO E COLORI RAL NELLE DIMENSIONI 540L X 1800H E 540L X 2100H MM. IL PORTA-ASCIUGAMANI È OPZIONALE. POSSIBILE INSTALLAZIONE ORIZZONTALE, VALVOLE A SCOMPARSA.

PLATE ALLUMINIUM RADIATOR WITH INOX COVER AVAILABLE IN SATIN OR POLISHED AND RAL COLOURS. DIMENSIONS: 540L X 1800H AND 540L X 2100 H MM. TOWEL-HOLDER IS OPTIONAL. POSSIBLE HORIZONTAL INSTALLATION, HIDES VALVES.

RADIATEUR PLAQUE EN ALLUMINIO COVER INOX, DISPONIBLE EN BRILLANT, SATINÉ ET TOUTES LES COULEURS RAL. DIMENSIONS: 540 X 1800 ET 540 X 2100 MM. LA BARRE SECHE-SERVIETTE EST EN OPTION. INSTALLATION HORIZONTALE POSSIBLE, LES VANNES ONT DISPARU.

HEIZKÖRPER AUS EDELSTAHL UND ALUMINIUM, ERHÄLTLICH IN GLÄNZEND, MATT UND RAL-FARBEN IN DER GRÖSSE L 540 X H 1800 UND L 540 XH 2100 MM. DER HANDTUCHHALTER IST OPTIONAL VERFÜGBAR. MÖGLICHE WAAGERECHTE MONTAGE, VENTILE VERSCHWUNDEN.

RADIADOR EN ALUMINIO, Y COVER INOX, DISPONIBLE EN BRILLO, SATINADO Y COLORES RAL EN EL TAMAÑO DE 540L X 1800HY 2100H MM X 540L. LA TOALLA ES OPCIONAL. POSIBLE INSTALACIÓN HORIZONTAL, VÁLVULAS DESAPARECIERON.

РАДИАТОР АЛЮМИНИЕВЫЙ С ЗАЩИТНОЙ ПАНЕЛЬЮ ИЗ СТАЛИ, ВОЗМОЖНЫЕ ВАРИАНТЫ ОТДЕЛКИ: САТИНОВЫЙ, ГЛЯНЦЕВЫЙ И ЦВЕТА RAL. РАЗМЕР: 540 X 1800 ММ ПО ВЫСОТЕ И 540 X 2100 ММ ПО ВЫСОТЕ. ДОПОЛНИТЕЛЬНО МОЖЕТ БЫТЬ ПОЛОТЕНЦЕДЕРЖАТЕЛЬ. ВОЗМОЖНА ГОРИЗОНТАЛЬНАЯ УСТАНОВКА С НЕВИДИМЫМИ КЛАПАНАМИ.

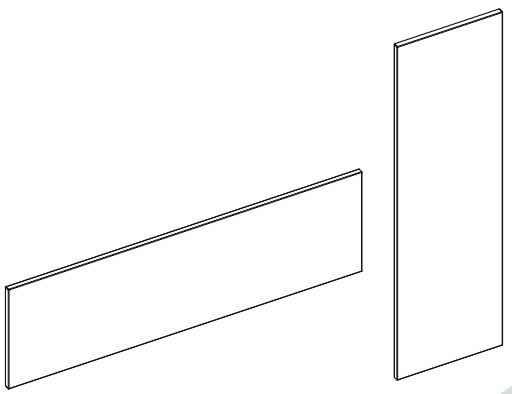

the wall

Design Stefano Ragaini

tiki

MADEADHOC.COM

Simbolo benaugurante di un universo domestico autentico ed armonioso, TIKI è una rilettura moderna di una forma totemica senza tempo. Il corpo scaldante si discosta dalla parete per conquistare creativamente nuovi spazi. La carica innovativa si esprime in una forma cilindrica, longilinea e fluttuante, che attrae gli sguardi diffondendo calore.

Good symbol of an authentic and harmonious domestic universe, TIKI is a modern review of a totemic shape without time. The heating body deviates from the wall in order to conquer new spaces creative. It loads innovative expresses in a cylindrical, slender shape and fluctuating, that heat attracts the looks diffusing.

Beau symbole d'un monde authentique et harmonieux. Le TIKI est une réinterprétation moderne d'une forme intemporelle totémique. L'élément chauffant suspendu au plafond permet de gagner de nouveaux espaces. La force innovante est exprimée dans une forme cylindrique et "mouvante" qui attire le regard tout en dégageant de la chaleur.

Als gutes symbol für einen authentischen und harmonischen welthaushalt, ist TIKI eine moderne interpretation der zeitlosen totemform. Das Heizelement rückt von der wand ab, um neue kreative räume zu erobern. Der innovative ausdruck ist eine zylindrische form, schlank und schwankend, die wärme abgibt und blicke auf sich zieht.

Símbolo de buen augurio de un mundo doméstico y armoniosa, TIKI es una reinterpretación moderna de una forma totémica atemporal. El elemento de calefacción se desvía de la pared para ganar nuevos espacios creativos. El impulso innovador se expresa en forma de cilindro delgado, y fluctuante, que atrae las miradas, emitiendo calor.

Символ подлинного и гармоничного внутреннего мира, TIKI - это современная интерпретация формы вне времени. Обогреватель, который не соприкасается со стеной, для чтобы творчески завоевывать новые пространства. Его инновация выражается в цилиндрической, тонкой форме и колебаниях, которая привлекая взгляды создает тепло.

GREENHEATER NO CROMO

RADIATORE IN ALLUMINIO DISPONIBILE NELLE FINITURE: SATINATO, MATT, RAL PUÒ ESSERE NELLE DIMENSIONI:VERSIONE ISTALLATA A MURO ALTEZZA 1800 MM;VERSIONE ISTALLATA AL SOFFITTO SVILUPPO TOTALE 2400 MM (CORPO SCALDANTE 1800 MM).

ALUMINIUM RADIATOR AVAILABLE IN FINISHING: SATIN, MATT OR RAL. IT CAN BE IN DIMENSIONS: WALL INSTALLATION HEIGHT 1800 MM; CEILING INSTALLATION TOTAL DEVELOPMENT 2400 MM (HEATING BODY 1800 MM).

CE RADIATEUR EN ALUMINIUM EST DISPONIBLE EN FINITION SATINÉE, MATT OU RAL.DIMENSIONS: EN VERSION SUSPENDUE HAUTEUR TOTALE 2400 MM AVEC 1800 MM DE CORPS DE CHAUFFE EN VERSION MURALE: 1800 MM.

HEIZKÖRPER AUS ALUMINIUM, ERHÄLTLICH IN MATT ODER RAL VERFÜGBARE MASSE: WANDHÄNGEND HÖHE 1800 MM DECKENMONTIERT GESAMTLÄNGE 2400 MM (HEIZKÖRPER 1800 MM).

RADIADOR DE ALUMINIO, DISPONIBLE TAMBIÉN EN SATINADO, MATT O RAL. DISPONES DE DIVERSAS MEDIDAS: VERSIÓN INSTALADA A PARED DE 1800 MM DE LONGITUD. VERSIÓN INSTALADA EN EL TECHO 2400 MM (RADIADOR DE 1800 MM + CABLEADO).

АЛЮМИНИЕВЫЙ РАДИАТОР, ВОЗМОЖНЫ СЛЕДУЩИЕ ВАРИАНТЫ ОТДЕЛКИ: САТИНОВЫЙ, МАТОВЫЙ И ЦВЕТА RAL. МОЖЕТ БЫТЬ СЛЕДУЮЩИХ РАЗМЕРОВ: ВАРИАНТ УСТАНОВКИ НА СТЕНУ ВЫСОТА 1800 ММ; ВАРИАНТ УСТАНОВКИ НА ПОТОЛОК ОБЩИЙ РАЗМЕР 2400 ММ (РАЗМЕР ОБОРГЕВАТЕЛЯ 1800 ММ).

DESIGN PLUS

tiki

Design Carlo Martino

MADEADHOC.COM

ttoff

Particolarmente indicato per ambienti d'impronta moderna, grazie alla linea tutt'altro che leziosa, TUTTOTONDO OFF è il radiatore che esprime al meglio le qualità innovative della nuova serie. Minimale nell'aspetto ma non nelle prestazioni, questo radiatore risulta essere una presenza piacevole nel nuovo panorama domestico.

Especially indicated for modern style environments thanks to its unaffected style, TUTTOTONDO OFF is the radiator that best expresses the innovative qualities of the new series. Minimal in look but not in performance, this radiator brings its pleasant appearance in the new domestic landscape.

Particulièrement adapté pour l'impression moderne, grâce à la ligne, mais rien de timide, TUTTOTONDO OFF radiateur qui exprime le mieux la qualité innovante de la nouvelle série. Minimal en apparence, mais pas dans la performance, ce radiateur est agréable d'être une présence dans la nouvelle paysage domestique.

Besonders geeignet für den modernen Eindruck, dank der Linie alles andere als schüchtern ist TUTTOTONDO OFF Heizkörper, die am besten zum Ausdruck bringt die innovativen Qualitäten der neuen Serie. Minimal im Aussehen, aber nicht in der Leistung, diese Heizkörper ist schön, eine Präsenz in der neu sein Hauslandschaft.

Especialmente adecuado para la impresión moderna, gracias a la línea, pero nada tímida, TUTTOTONDO OFF radiador que mejor expresa las cualidades innovadoras de la nueva serie. Mínimo en apariencia pero no en rendimiento, este radiador es agradable estar presente en el nuevo paisaje doméstico.

Особенно подходит для современной впечатление, благодаря чему линии, но скромным, TUTTOTONDO OFF радиатор, который лучше всего выражает инновационные качественного серии. Минимальная на вид, но не в исполнении, это Радиатор приятно бытьприсутствие вновый внутренний пейзаж.

GREENHEATER Gh NO CROMO

RADIATORE IN ALLUMINIO GAMMA: DA 4 A 12 ELEMENTI DI ALTEZZA 600 MM FINITURE DISPONIBILI: COLORI RAL.

ALUMINIUM RADIATOR RANGE: FROM 4 TO 12 ELEMENTS IN HEIGHT 600 MM AVAILABLE FINISHINGS: RAL COLOURS.

RADIATEUR EN ALUMINIUM GAMME: DE 4 À 12 ÉLÉMENTS DE HAUTEUR 600 MM DISPONIBLES: RAL FINITIONS.

HEIZKÖRPER AUS ALUMINIUM PRODUKTREIHE: VON 4 BIS 12 ELEMENTE MIT EINER HÖHE VON 600 MM. VERFÜGBARE AUSFÜHRUNGEN: RAL FARBEN.

RADIADOR DE ALUMINIO GAMA: DESDE 4 HASTA 12 ELEMENTOS DE ALTURA 600 MM. ACABADOS DISPONIBLES: COLORES RAL.

АЛЮМИНИЕВЫЙ РАДИАТОР: ОТ 4 ДО 12 ЭЛЕМЕНТОВ ВЫСОТОЙ 600 ММ ИЛИ. ВАРИАНТЫ ОТДЕЛКИ: ЦВЕТА RAL.

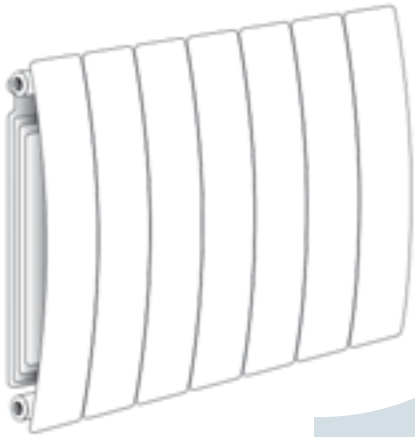

ttoff

MADEADHOC.COM

vintage

Voltarsi indietro per guardare avanti. Reinterpretare la forma. Innovare la materia. È così che il tradizionale corpo scaldante acquista nuova vita. L'utilità si trasforma in funzionalità, fascino e seduzione, per un oggetto di culto senza tempo.

Turning back to look forward. Reinterpreting shape. Renewing the substance. This is how the traditional heating body is reborn to new life. Use is transformed into functionality, charm and seduction, for a timeless cult object.

En regardant en arrière à la hâte. Réinterprétant le formulaire. Innover la matière. Et comme ça le radiateur classique acquiert une nouvelle vie. La fonction d'utilité devient, de charme et de séduction, un objet intemporel de culte.

Sich umdrehen, um nach vorne zu blicken. Neuinterpretation der form. erneuerung der substanz. Der traditionelle heizkörper erwacht zu neuem leben. gebrauch wird in funktionalität, charme und verführung verwandelt, es entsteht ein zeitloses kultobjekt.

Volver hacia atrás para mirar hacia delante. Reinterpretación de la forma. La renovación de la materia. Es así, que el tradicional cuerpo de calefacción toma una nueva vida. La utilidad se transforma en la funcionalidad, encanto y seducción, un objeto de culto atemporal.

Оглядываться назад, чтобы смотреть вперед. Переосмысливать форму. Обновлять материал. Вот как традиционный обогреватель приобретает новую жизнь. Превращая полезность в функциональность, очарование и обольщение обычного культового предмета.

RADIATORE IN FERRO DISPONIBILE NELLA FINITURA CROMATA O RAL E NELLE DIMENSIONI 890 H X 200 MM. PROF. (DA 6 O 8 ELEMENTI).

IRON RADIATOR, AVAILABLE IN CHROME OR RAL FINISH AND WITH DIMENSIONS: 890 H X 200 MM DEEP (6 OR 8 ELEMENTS).

RADIATEUR EN FER DISPONIBLE DANS LA FINITION CHROME OU RAL. DIMENSION: 890 H X 200 DE PROFONDEUR (6 OU 8 ÉLÉMENTS)

HEIZKÖRPER AUS EISEN, ERHÄLTLICH IN CHROM RAL FARBEN MASSE H 890 XT 200 MM. (6 ODER 8 ELEMENTE).

RADIADOR DE HIERRO DISPONIBLE EN EL ACABADO CROMO O RALY EN LAS DIMENSIONES 890 H X 200 MM PROF. (6 O 8 ELEMENTOS).

ЖЕЛЕЗНЫЙ РАДИАТОР, ВОЗМОЖНЫ СЛЕДУЩИЕ ВАРИАНТЫ ОТДЕЛКИ: ХРОМ, ЦВЕТА RAL. РАЗМЕРЫ ВЫСОТА 890 ММ X 200 ММ ГЛУБИНА (ОТ 6 ИЛИ 8 ЭЛЕМЕНТОВ).

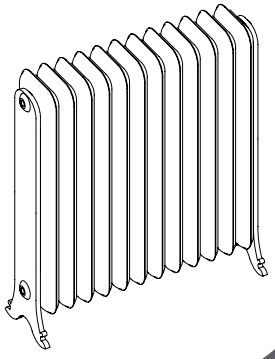

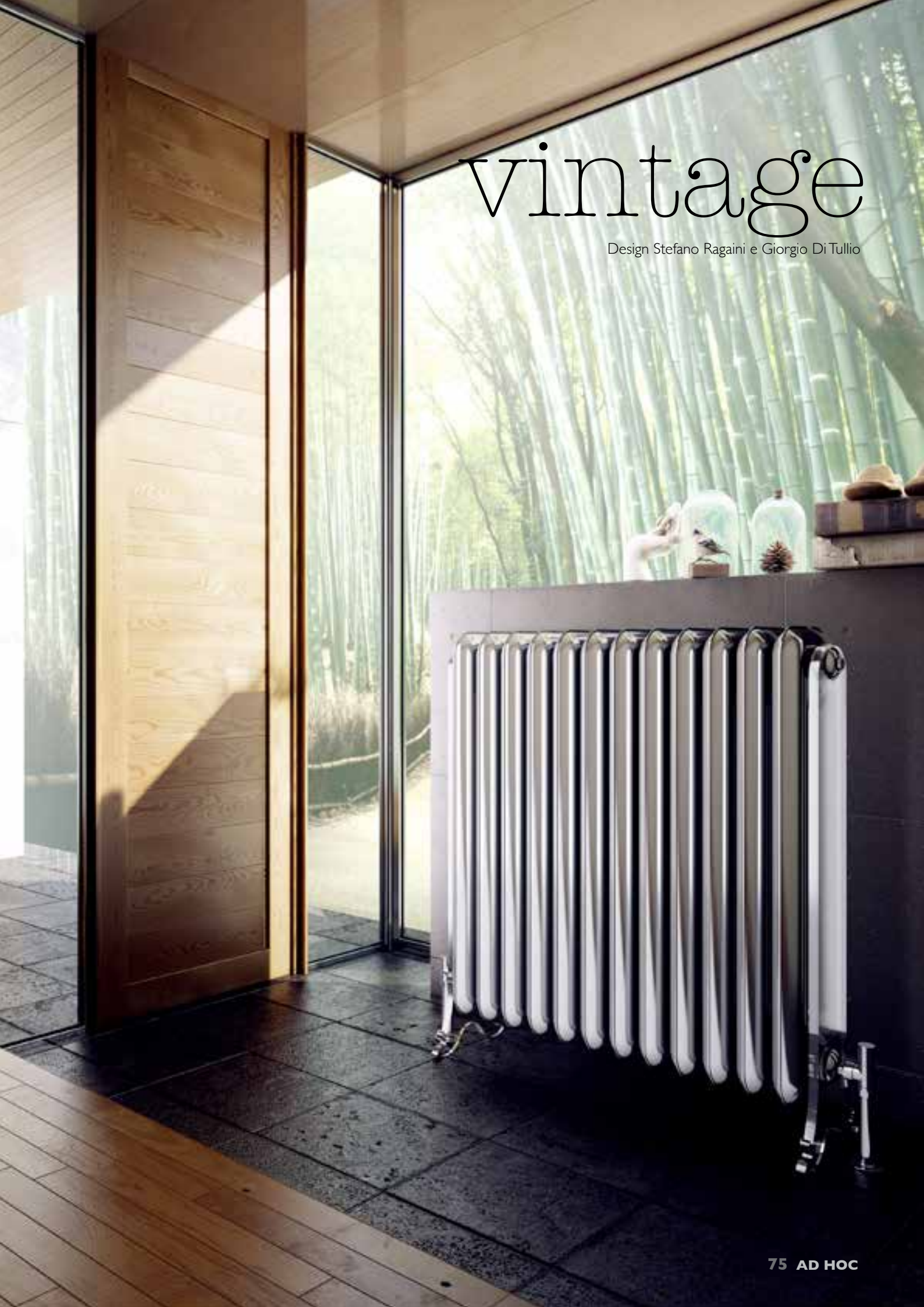

vintage

Design Stefano Ragaini e Giorgio Di Tullio

GREENHEATER NO CROMO

RADIATORE IN ALLUMINIO DISPONIBILE NELLE FINITURE: SATINATO, LUCIDO, MATT E COLORI RAL. PUÒ ESSERE COMPONIBILE CON 2, 3, 5 ELEMENTI DI ALTEZZE 1800 MM. IL PORTA-ASCIUGAMANI È OPZIONALE.

ALUMINIUM RADIATOR AVAILABLE IN FINISHING: SATIN, POLISHED, MATT AND RAL COLOURS. IT CAN BE MODULAR WITH 2, 3, 5 ELEMENTS IN HEIGHT 1800 MM. TOWEL-HOLDER IS OPTIONAL.

RADIATEUR EN ALUMINIUM EST DISPONIBLE EN ALUMINIUM SATINÉ OU BRILLANT, MATT ET TOUTES LES COULEURS RAL H 1800 - 2, 3, 5 ÉLÉMENTS. BARRE SECHE-SERVIETTE EN OPTION.

HEIZKÖRPER AUS ALUMINIUM IN FOLGENDEN AUSFÜHRUNGEN: SATINIERT, POLIERT, MATT UND RAL-FARBEN. KANN MIT 2, 3, 5 ELEMENTEN ZUSAMMENGESETZTT WERDEN, HÖHE 1800 MM. DER HANDTUCHHALTER IST OPTIONAL ERHÄLTLICH.

RADIADOR DE ALUMINIO ESTÁ DISPONIBLE EN ESTOS ACABADOS: SATINADO, LÚCIDO, MATT CHAMPAGNE ANODIZADO Y COLORES RAL. PUEDE SER ENSAMBLADO CON ELEMENTOS 2,3,5 Y ALTURA DE 1800 MM. EL TOALLERO ES OPCIONAL.

РИТМ И ДВИЖЕНИЕ WHOOPS, СО СВОИМ ПОКОРЯЮЩИМ ДИЗАЙНОМ, ПЕРЕНОСИТ НАС КАК ВОЛНА В УВЛЕКАТЕЛЬНУЮ ИГРУ ЛЕГКИХ ДВИЖЕНИЙ И ТОНКИХ БАЛАНСОВ.

MADEADHOC.COM

whoops

Ritmicità e movimento. WHOOPS, con il suo design accattivante, ci trasporta come un'onda in un seducente gioco di lievi movimenti ed equilibri sottili.

Rhythm and movement. WHOOPS, with its captivating design, transports us like a wave in a seducing game of smooth movements and thin balances.

Le WHOOPS présente rythme et mouvement. avec son design attrayant, il nous transporte comme une vague dans un jeu de subtile seduction.

Rhythmus und Bewegung. WHOOPS, mit seinem betörenden Design, trägt uns wie eine Welle in ein verführerisches Spiel von sanften Bewegungen und subtilem Gleichgewicht.

Ritmo y movimiento. WHOOPS, con su atractivo diseño, nos lleva como una ola en un juego de seducción de los movimientos sutiles de luz y equilibiro.

Ритм и движение. WHOOPS, со своим покоряющим дизайном, переносит нас как волна в увлекательную игру легких движений и тонких балансов.

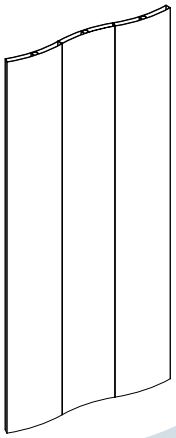

whoops

Design Stefano Ragaini

GREENHEATER NO CROMO

MADEADHOC.COM

babe

Ironico, dalla struttura robusta e dal sapore vintage, riedizione di un grande classico. Ha carattere e non passa mai inosservato, donando un tocco accattivante ad ogni ambiente.

Ironic is the byword for Piggy: a robust frame with a vintage look, a renewed version of a great classic. It has character to spare and never goes unobserved, adding a winning touch to any room.

Ironique, à la structure robuste et au style vintage, nouvelle édition d'un grand classique Il a du caractère et ne passe jamais inaperçu, donnant une touche originale à chaque pièce.

Ironisch, mit robuster Struktur und Vintage-Touch, eine Neuauflage eines großen Klassikers. Besitzt Charakter und bleibt nicht unbemerkt, verleiht jedem Raum eine einnehmende Note.

Irónico, de estructura sólida y tendencia vintage, reinterpretación de un gran clásico. Tiene carácter y nunca pasa desapercibido, dando un toque de atractivo a cualquier ambiente.

BABE, ироничный, прочная конструкция и винтаж, новая редакция классического характера, и он никогда не остается незамеченным, давая нотку привлекательным для любой комнаты.

RADIATORE IN ALLUMINIO GAMMA: DA 12 A 31 ELEMENTI DI ALTEZZA 400 MM FINITURE DISPONIBILI: ALLUMINIO ANODIZZATO LUCIDO, SATINATO, MATT E COLORI RAL POSSIBILITÀ DI PERSONALIZZAZIONE.

ALUMINIUM RADIATOR RANGE: FROM 12 TO 31 ELEMENTS IN HEIGHT 400 MM AVAILABLE FINISHINGS: POLISHED, SATIN, MATT ANODIZED ALUMINIUM, AND RAL COLOURS POSSIBILITIES FOR CUSTOMIZATION.

RADIATEUR EN ALUMINIUM GAMME: DE 12 À 31 ÉLÉMENTS DE HAUTEUR 400 MM FINITIONS DISPONIBLES: ALUMINIUM BRILLANT, SATINÉ, MATT, TOUTES FINITIONS RAL PERSONNALISATION POSSIBLE.

HEIZKÖRPER AUS ALUMINIUM PRODUKTREIHE: VON 12 BIS 31 ELEMENTE MIT EINER HÖHE VON 400 MM VERF GBARE AUSF HRUNGEN: ALUMINIUM GL NZEND, SATINIERT, MATT UND RAL FARBEN.

RADIADOR DE ALUMINIO GAMA: DESDE 12 HASTA 31 ELEMENTOS DE ALTURA 400 MM ACABADOS DISPONIBLES: ALUMINIO ANODIZADO BRILLANTE, SATINADO, MATT Y COLORES RAL POSIBLE PERSONALIZACIÓN.

АЛЮМИНИЕВЫЙ РАДИАТОР: ОТ 12 ДО 31 ЭЛЕМЕНТА ВЫСОТОЙ 400 ММ ВОЗМОЖНЫЕ ВАРИАНТЫ ОТДЕЛКИ: АНОДИРОВАННЫЙ ГЛЯНЦЕВЫЙ АЛЮМИНИЙ, САТИНОВЫЙ, МАТОВЫЙ И ЦВЕТА RAL, ВОЗМОЖНОСТЬ ИЗГОТОВЛЕНИЯ НА ЗАКАЗ.

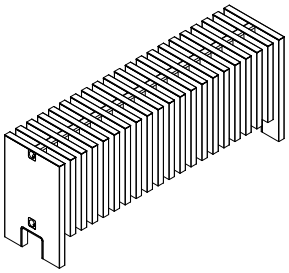

babe

RADIATORE IN ALLUMINIO DI LARGHEZZA MAX 3 MT FINITURE DISPONIBILI: ALLUMINIO ANODIZZATO LUCIDO, SATINATO, MATT E COLORI RAL POSSIBILITÀ DI PERSONALIZZAZIONE.

ALUMINIUM WITH MAX LEITHEAD 3 MT FINISHINGS: POLISHED, SATIN, MATT ANODIZED ALUMINIUM, AND RAL COLOURS POSSIBILITIES FOR CUSTOMIZATION.

ALUMINIUM COOLER LARGEUR MAXIMUM DE 3 MT DISPONIBLES: ALUMINIUM BRILLANT, SATINÉ, MATT, TOUTES FINITIONS RAL PERSONNALISATION POSSIBLE.

KÜHLER ALUMINIUM MAX BREITE VON 3 MT HRUNGEN: ALUMINIUM GL NZEND, SATINIERT, MATT UND RAL FARBEN.

ALUMINIO COOLER ANCHURA MÁXIMA DE 3 MT DISPONIBLES: ALUMINIO ANODIZADO BRILLANTE, SATINADO, MATT Y COLORES RAL POSIBLE PERSONALIZACIÒN.

КУЛЕР АЛЮМИНИЙ МАКСИМАЛЬНАЯ ШИРИНА 3 МТ ОТДЕЛКИ: АНОДИРОВАННЫЙ ГЛЯНЦЕВЫЙ АЛЮМИНИЙ, САТИНОВЫЙ, МАТОВЫЙ И ЦВЕТА RAL, ВОЗМОЖНОСТЬ ИЗГОТОВЛЕНИЯ НА ЗАКАЗ.

MADEADHOC.COM

diversamente basso

Radiatore in alluminio dall'estetica lineare ed elegante. Nato per abbinarsi in maniera naturale a grandi superfici vetrate senza occluderne la vista ma anzi esaltandola ed armonizzandola con le sue linee sobrie.

Linear and elegant aluminum radiator. Born to match naturally in large glass surfaces without cling to the view but rather exalting it and harmonizing it with its clean lines.

Radiateur en aluminium esthétique linéaire et élégante. Né pour correspondre naturellement dans de grandes surfaces vitrées sans accrocher à la vue, mais plutôt l'exaltant et l'harmoniser avec ses lignes épurées.

Aluminiumheizkörper ästhetisch linearen und elegant. Geboren, um von Natur aus in großen Glasflächen ohne klammern sich an den Blick , sondern die Verherrlichung und es mit seinen klaren Linien Harmonisierung diesem anpassen.

Radiador de aluminio estéticamente lineal y elegante. Nacido para que coincida de forma natural en grandes superficies de vidrio sin aferrarse a la vista , sino que exalta y armonizar con sus líneas limpias.

Алюминиевый радиатор эстетически линейные и элегантно. Родился в соответствии естественно, в больших стеклянных поверхностей, не цепляться за зрения, но , скорее возвышает его и ее гармонизации с его чистыми линиями.

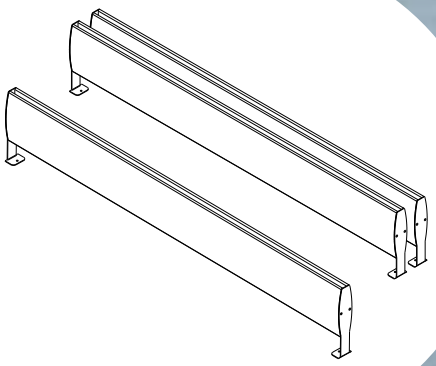

diversamente basso

piggy

Il tradizionale "maialino" si è trasformato. Riconcepito e ripulito questo radiatore della memoria, acquista stile e forza, pur mantendo inalterate le caratteristiche specifiche che lo fanno sempre apprezzare. Ideale per spazi sotto finestra e vetrine, PIGGY è anche disponibile con mensole a muro.

The traditional "piggy" has been transformed. Reinterpreted and cleaned up, this memorable radiator acquires a newfound style and strength while managing to hold on to the specific characteristics that have always ensured its success. Ideal for spaces underneath windows and glass panels, PIGGY is also available with wall-mounted shelves.

Le traditionnel «cochon» a été «transformée. Redessiné et nettoyé le radiateur prend mémorable style et la force tout en gardant des caractéristiques spécifiques qui ont toujours apprécié. Idéal pour les espaces sous les fenêtres et le verre, PIGGY est également disponible en version murale.

Die traditionelle "schwein" wurde "verwandelt. Überarbeitete und aufgeräumt diesem denkwürdigen kühler nimmt stil und stärke und dabei auf die spezifischen merkmale, die immer geschätzt haben. Ideal für räume unter windows und glas ist PIGGY auch mit wandhalterung.

El tradicional "maialino" se ha "transformado. Rediseñado, este radiador memorable, lleva el estilo y la fuerza, manteniendo sus características específicas. Ideal para los espacios de debajo de las ventanas. PIGGY también está disponible con los soportes de pared.

Традиционный "поросенок" преобразовался. пересмотрен и приведен в порядок этот памятный радиатор, он приобрел стиль и прочность, сохранаяя специфические характеристики, из-за которых его ценят. Идеально подходит для помещений под окнами и витринами, PIGGY и также доступен с настенными полками.

TUBOLARE IN FERRO INSTALLABILE A TERRA DISPONIBILE NELLE FINITURE CROMO E COLORI RAL E COMPONIBILE CON ELEMENTI 300 MM.

IRON TUBE THAT MAY BE MOUNTED ON THE GROUND AVAILABLE IN CHROME AND RAL COLOURS FINISHES AND CAN BE ASSEMBLED WITH 300 MM ELEMENTS.

RADIATEUR EN FER TUBULAIRE À POSITIONER AU SOL LES FINITIONS DISPONIBLES: CHROME ET TOUTES LES COULEURS RAL IL PEUT ÊTRE ASSEMBLÉ AVEC DES ÉLÉMENTS DE 300 MM.

DER EISEN KANN IN DER WAND ODER IM BODEN INSTALLIERT WERDEN VERFÜGBARE OBERFLÄCHEN: CHROM UND RAL-FARBEN DIE ANZAHL DER 300 MM ELEMENTE KANN BELIEBIG ZUSAMMENGESTELLT WERDEN.

RADIADOR TUBULAR DE HIERRO INSTALADO A SUELO ACABADOS DISPONIBLES EN CROMO Y COLORES RAL COMPOSICIÓN CON ELEMENTOS DE 300 MM.

РАДИАТОР ИЗ ТРУБЧАТОГО ЖЕЛЕЗА, УСТАНАВЛИВАЕТСЯ НА ПОЛ, ДОСТУПЕН В ХРОМЕ И ЦВЕТА RAL, МОДУЛЬНЫЕ ЭЛЕМЕНТЫ 300 ММ.

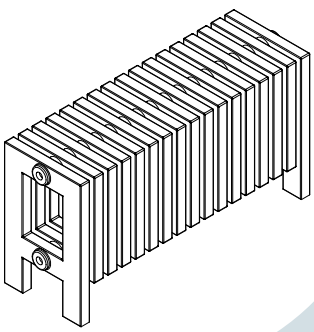

piggy

Design Giorgio Di Tullio

SCHEDE TECNICHE
TECHNIQUE INFORMATION

MADEADHOC.COM

ciabò

Dimensioni espresse in millimetri
Potenza espressa in Watt
Radiatore in alluminio
Portasciugamani in inox.

Dimension expressed in millimetres
Output expressed in Watt
Aluminium radiator
Inox towel holder.

	H (mm)	D (mm)	L (mm)	(lt)	(W) Δt 50°	(W) Δt 30°		i (mm)	Finiture / *Finishing* RAL	LUX	SAT	MAT	ANTHRACITE
H 1800	1800	75	250/578	1,0	800	440	800	40					
H1800 M	1800	75	250/578	1,0	800	440	800	40					

CIABÒ

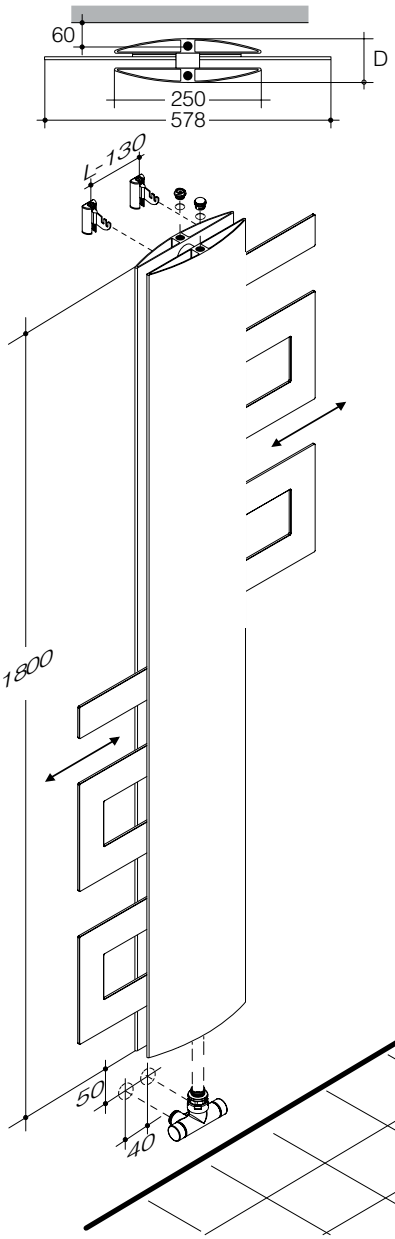

CIABÒ MIRROR

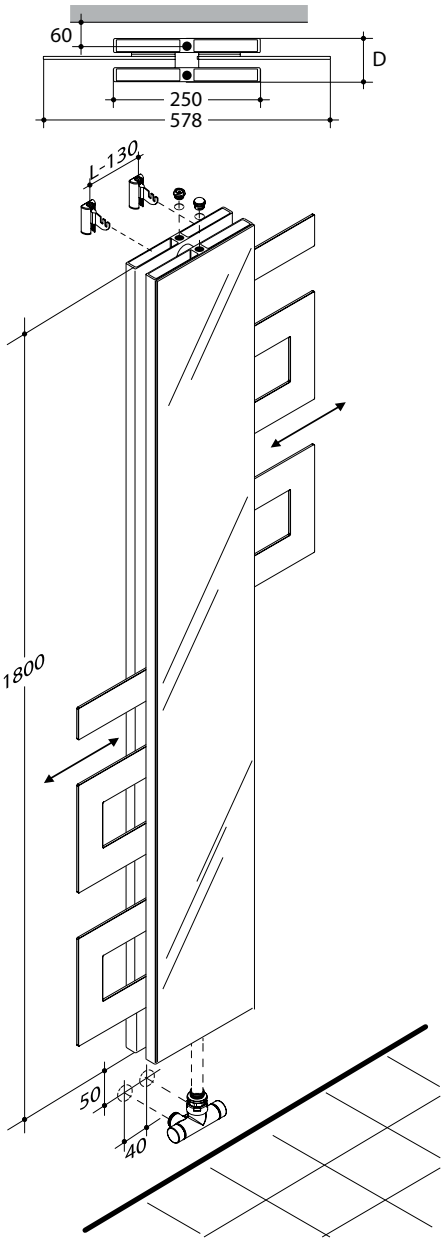

Kit base di elettrificazione (riempimento e resistenza)
Basic Elettrification kit (filling and electric element)
Termostati / *thermostats* (pag. 126)

KIT VALVOLE
VALVES KIT (pag. 124)

manual	termostatic
1	1T + 14
2	2T + 14
3	3T + 14
4	
5	5T
6	
7	
8	8T + 14
9 *	9T + 14
10	10T + 14
11	
12	
13	

● Valvole disponibili/
Suitable valves

*inclusa nel kit versione manuale
**included in manual version kits*

ellisse bagno

Dimensioni espresse in millimetri
Potenza espressa in Watt
Radiatore in alluminio.

Dimension expressed in millimetres
Output expressed in Watt
Aluminium radiator.

	H (mm)	D (mm)	L (mm)	(lt)	(W) Δt 50°	(W) Δt 30°		i (mm)
50/80	795	40	500	1,12	360	198	350	478
50/120	1195	40	500	1,68	540	297	500	478
50/150	1495	40	500	2,25	696	396	600	478
50/180	1795	40	500	2,62	840	462	800	478

Finiture / *Finishing*

RAL · LUX · SAT · MAT · ANTHRACITE

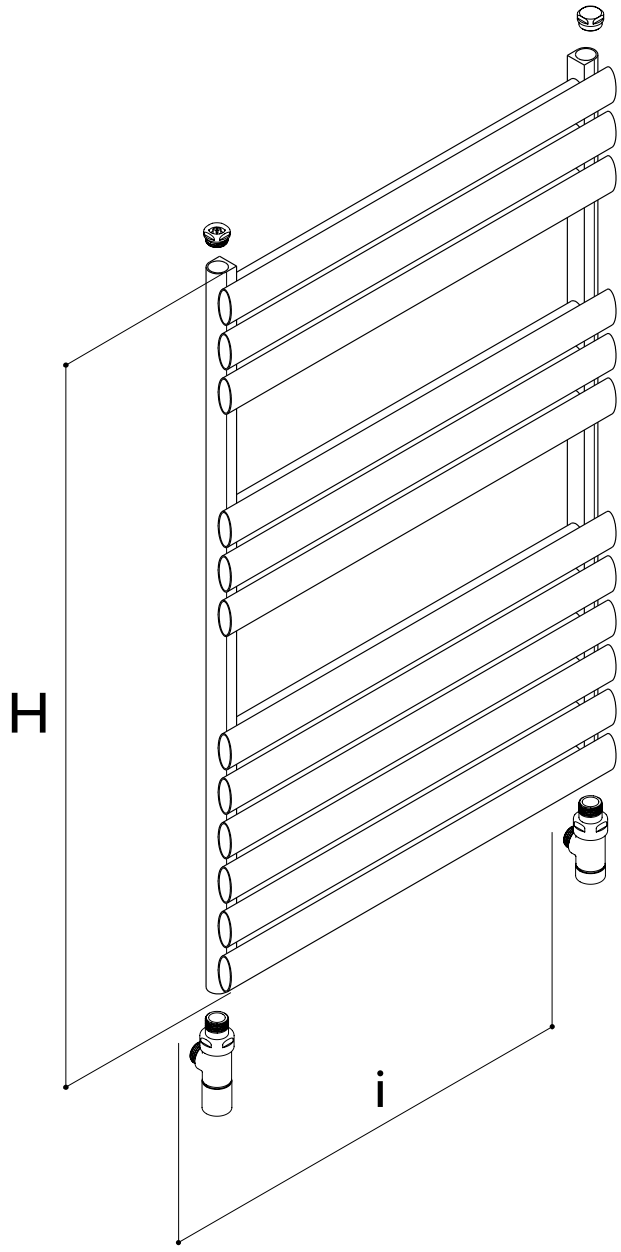

KIT VALVOLE
VALVES KIT (pag. 124)

manual	termostatic
1	1T + 14
2	2T + 14
3	3T + 14
4	
5	5T + 14
6	
7	7
8	8T + 14
9 *	9T + 14
10	10T + 14
11	
12	
13	

● Valvole disponibili/
Suitable valves

CONNESSIONI / *CONNECTIONS*

130 330

Kit base di elettrificazione (riempimento e resistenza)
Basic Elettrification kit (filling and electric element)
Termostati / *thermostats* (pag. 126)

empire

Dimensioni espresse in millimetri
Potenza espressa in Watt
Radiatore in acciaio
Possibilità di collegamento al muro
o al pavimento.

Dimension expressed in millimetres
Output expressed in Watt
Steel radiator
Is possible to connect at the wall
or the floor.

	H (mm)	D (mm)	L (mm)	(lt)	(W) Δt 50°	(W) Δt 30°		i (mm)
480	480	125	480	1,4	140	77	150	430
600	920	125	600	2,6	245	135	200	550
700	1000	125	700	2,8	246	135	-	650

Finiture / *Finishing*

GOLD CROMO

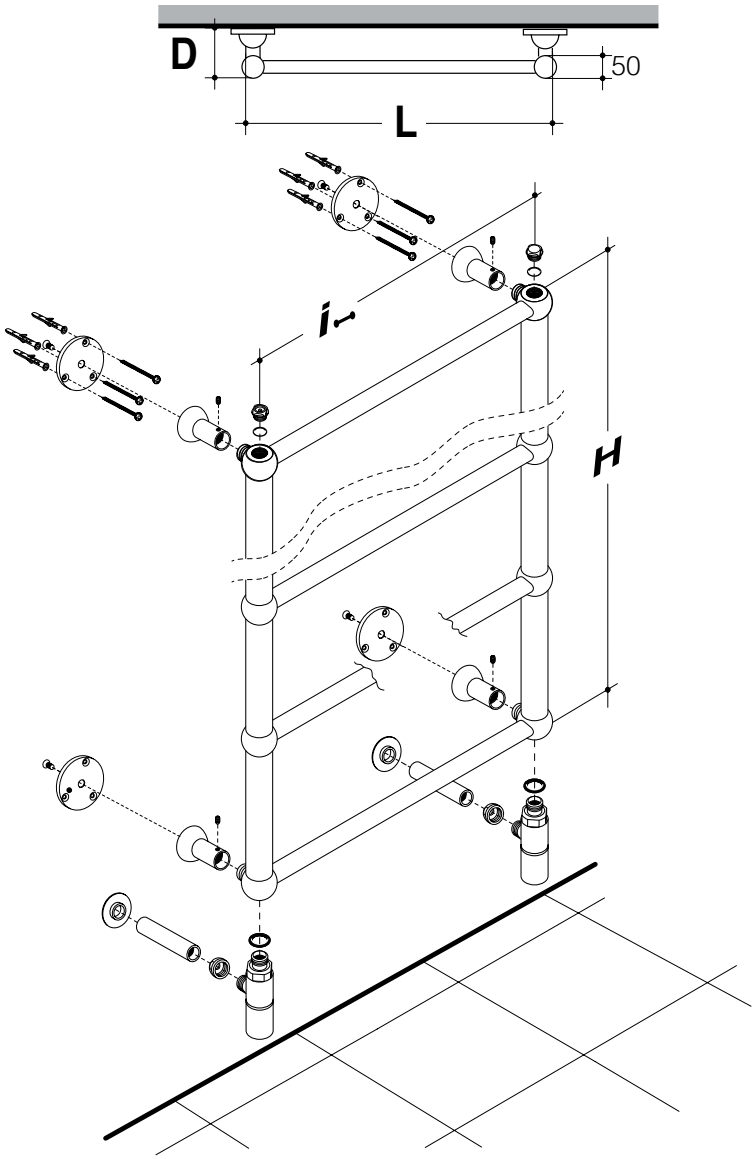

KIT VALVOLE
VALVES KIT (pag. 124)

manual	termostatic
1	1T + 14
2	2T + 14
3	3T + 14
4	
5	5T
6	
7	7
8	8T + 14
9	9T + 14
10	10T + 14
11	
12	
13	

● Valvole disponibili/
Suitable valves

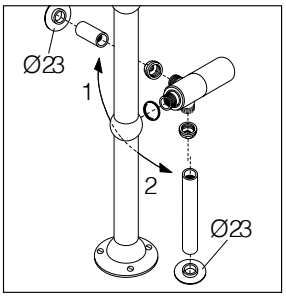

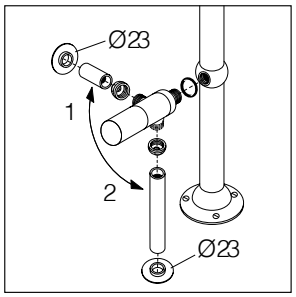

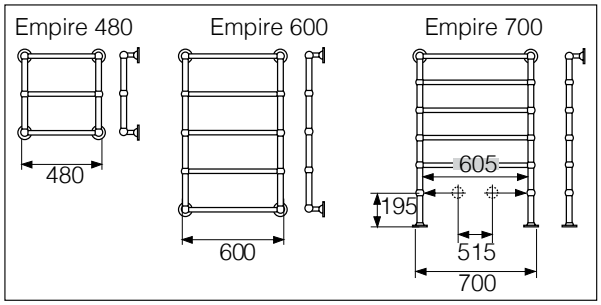

Kit base di elettrificazione (riempimento e resistenza)
Basic Elettrification kit (filling and electric element)
Termostati / *thermostats* (pag. 126)

CONNESSIONI/*CONNECTIONS*

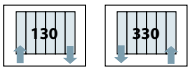

empire multi

Acc •

Dimensioni espresse in millimetri
Potenza espressa in Watt
Radiatore in acciaio.

Dimension expressed in millimetres
Output expressed in Watt
Steel radiator.

	H (mm)	D (mm)	L (mm)	(lt)	(W) Δt 50°	(W) Δt 30°		i (mm)	Finiture / *Finishing*	
MULTI	930	215	600	11	550	302	-	410	GOLD	CROMO

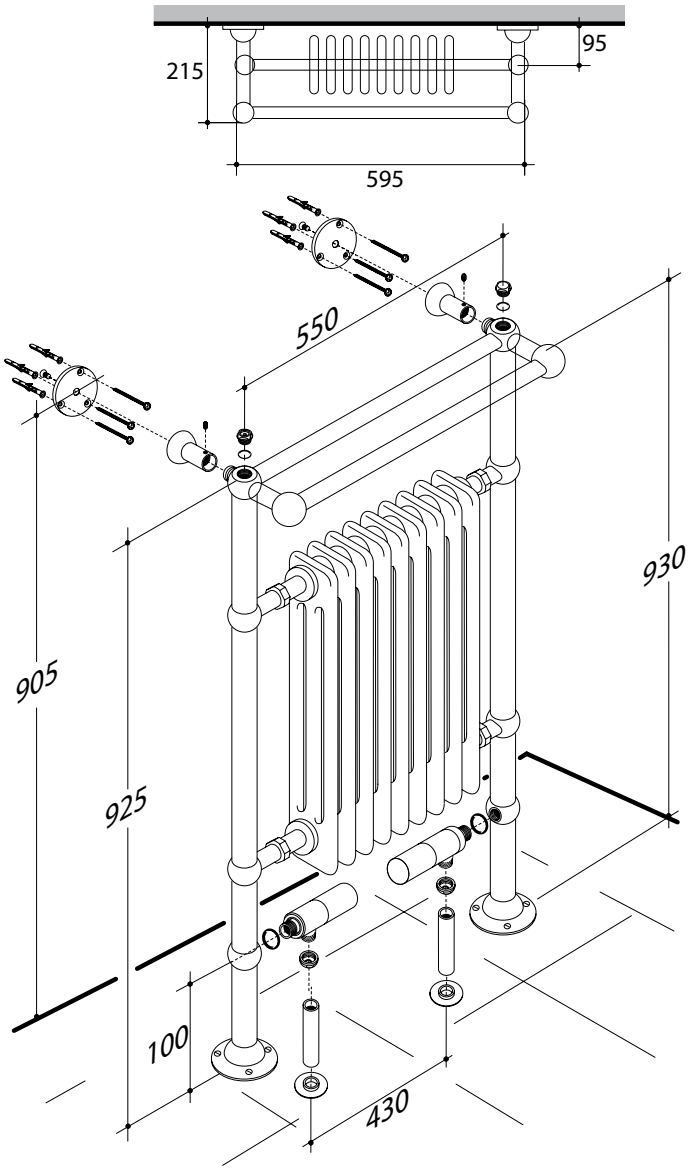

KIT VALVOLE
VALVES KIT (pag. 124)

manual	termostatic
1	1T + 14
2	2T + 14
3	3T + 14
4	
5	5T
6	
7	
8	8T + 14
9	9T + 14
10	10T + 14
11	
12	
13	

● Valvole disponibili/
Suitable valves

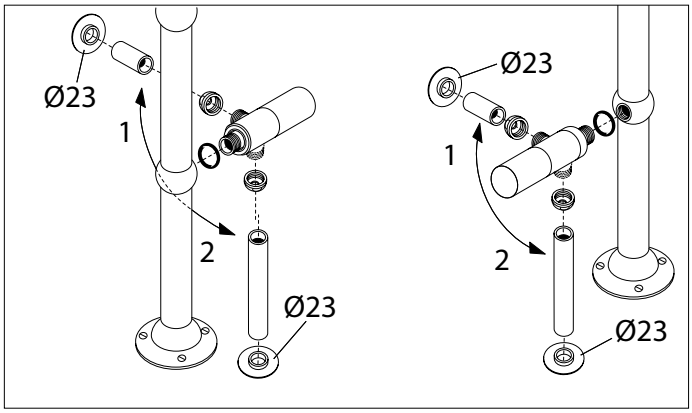

CONNESSIONI/*CONNECTIONS*

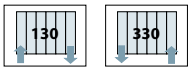

format bagno

Al

Dimensioni espresse in millimetri
Potenza espressa in Watt
Radiatore in alluminio.

Dimension expressed in millimetres
Output expressed in Watt
Aluminium radiator.

	H (mm)	D (mm)	L (mm)	(lt)	(W) Δt 50°	(W) Δt 30°		i (mm)
50/80	745	30	500	1,04	375	207	350	440
50/120	1195	30	500	1,66	600	331	600	440
50/150	1495	30	500	2,09	750	414	600	440
50/180	1795	30	500	2,49	900	497	800	440

Finiture / *Finishing*

RAL LUX SAT MAT ANTHRACITE

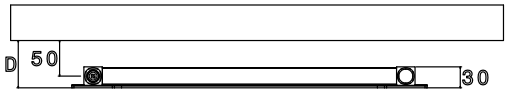

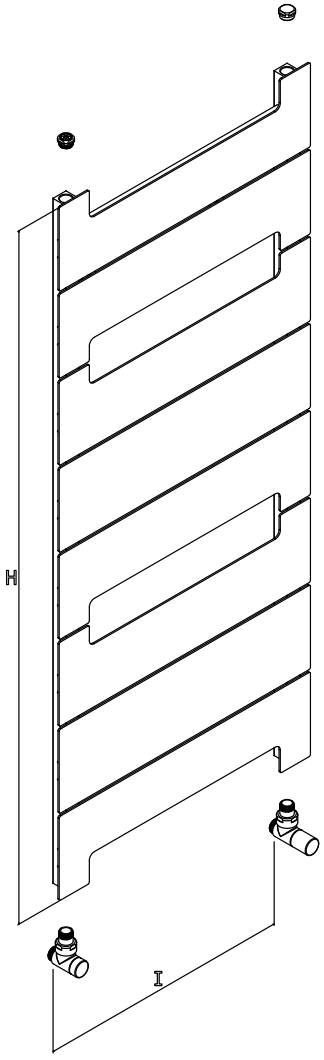

KIT VALVOLE
VALVES KIT (pag. 124)

manual	termostatic
1	1T + 14
2	2T + 14
3	3T + 14
4	
5	5T + 14
6	
7	7
8	8T + 14
9*	9T + 14
10	10T + 14
11	
12	
13	

● Valvole disponibili/
Suitable valves

Kit base di elettrificazione (riempimento e resistenza)
Basic Elettrification kit (filling and electric element)
Termostati / *thermostats* (pag. 126)

CONNESSIONI/*CONNECTIONS*

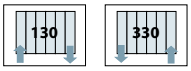

horizont

Dimensioni espresse in millimetri
Potenza espressa in Watt
Radiatore in alluminio.

Dimension expressed in millimetres
Output expressed in Watt
Aluminium radiator.

	H (mm)	D (mm)	L (mm)	(lt)	(W) Δt 50°	(W) Δt 30°		i (mm)
L 800	250	173	800	0,45	400	220	-	50
L 1000	250	173	1000	0,57	480	264	-	50
L 1200	250	173	1200	0,68	560	308	-	50
L 1500	250	173	1500	0,85	700	385	-	50
L 1800	250	173	1800	1,02	840	462	-	50

Finiture / *Finishing*

RAL LUX SAT MAT

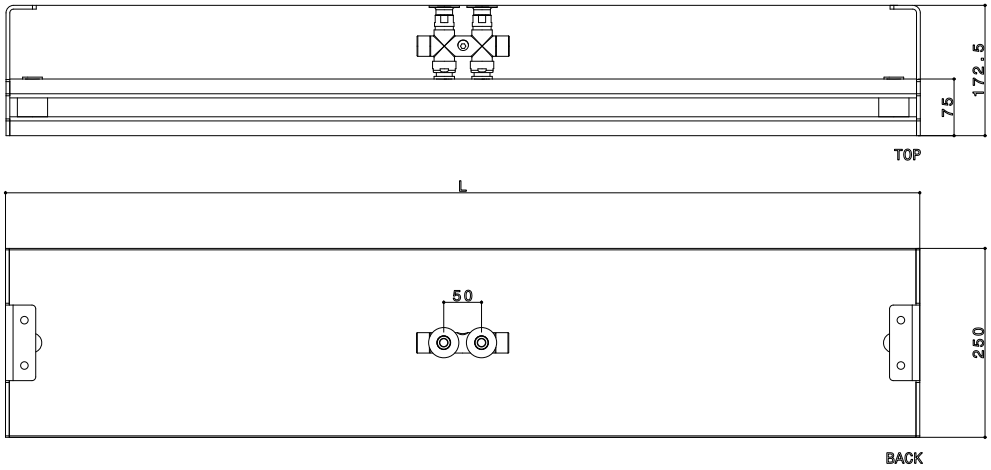

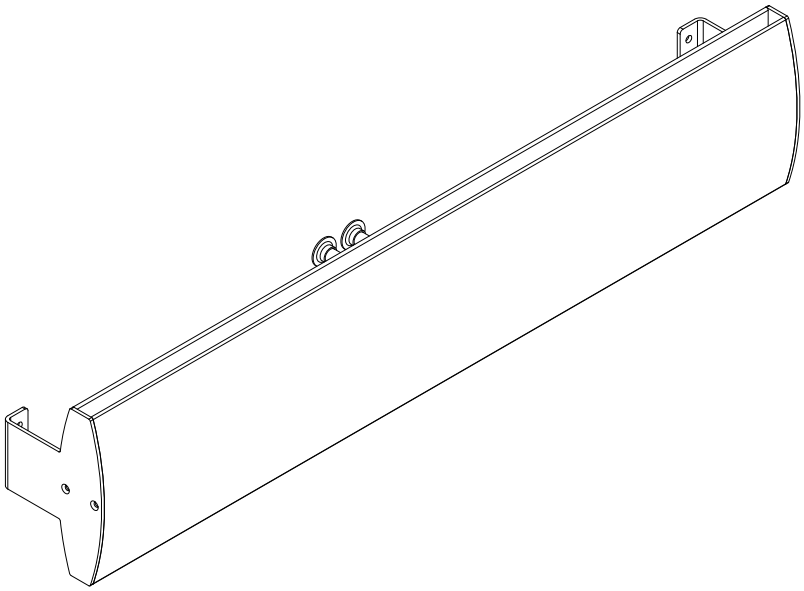

KIT VALVOLE
VALVES KIT (pag. 124)

manual	termostatic
1	1T + 14
2	2T + 14
3	3T + 14
4	
5	5T
6	
7	
8	8T + 14
9	9T + 14
10	10T + 14
11	
12	
13	

Valvole disponibili/
Suitable valves

CONNESSIONI/*CONNECTIONS*

460

krom

Al

Dimensioni espresse in millimetri
Potenza espressa in Watt
Radiatore in alluminio
In finitura lux la potenza è inferiore del 8% rispetto a quella riportata.

Dimension expressed in millimetres
Output expressed in Watt
Aluminium radiator
In lux version the output is 8% lower than that shown.

	H (mm)	D (mm)	L (mm)	(lt)	(W) Δt 50°	(W) Δt 30°		i (mm)
45/80	780	25	474	2,5	378	208	250	450
45/120	1185	25	474	3,6	575	316	400	450
45/150	1455	25	474	4,3	663	365	500	450
45/180	1770	25	474	5,2	807	444	600	450
50/80	780	25	524	2,9	382	210	350	500
50/120	1185	25	524	3,9	581	320	400	500
50/150	1455	25	524	4,6	670	369	500	500
50/180	1770	25	524	5,6	816	449	600	500
55/80	780	25	574	2,9	386	212	350	550
55/120	1185	25	574	4,3	587	323	450	550
55/150	1455	25	574	5,2	677	372	600	550
55/180	1770	25	574	6,2	825	454	800	550
60/80	780	25	624	3,2	390	214	350	600
60/120	1185	25	624	4,7	594	327	500	600
60/150	1455	25	624	5,6	685	377	600	600
60/180	1770	25	624	6,7	834	459	800	600

Finiture / *Finishing*

LUX MAT WHITE

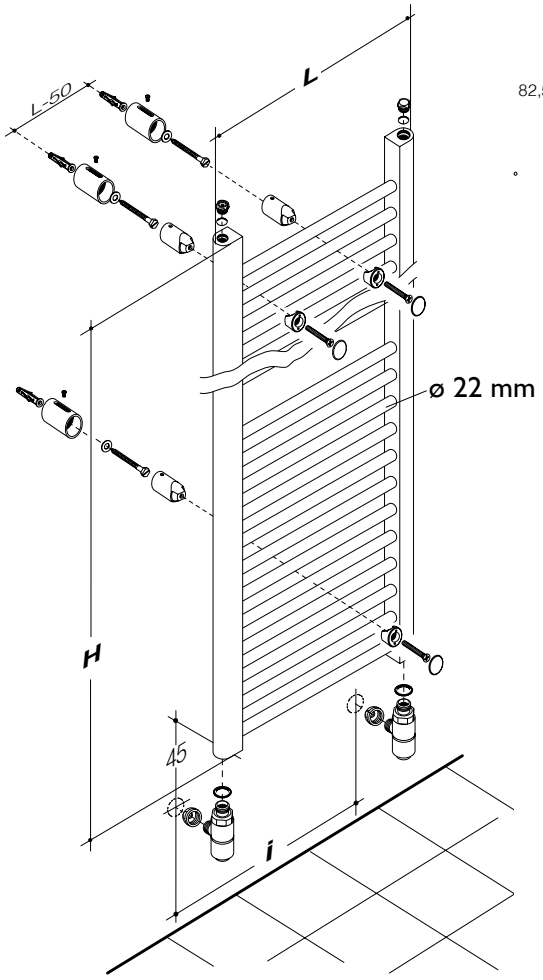

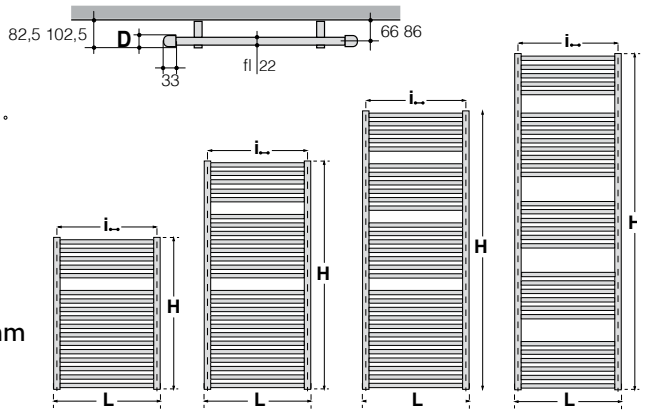

KIT VALVOLE
VALVES KIT (pag. 124)

manual	termostatic
1	1T + 14
2	2T + 14
3	3T + 14
4	
5	5T
6	
7	7
8	8T + 14
9	9T + 14
10	10T + 14
11	
12	
13	

● Valvole disponibili/ *Suitable valves*

Kit base di elettrificazione (riempimento e resistenza)
Basic Elettrification kit (filling and electric element)
Termostati / *thermostats* (pag. 126)

CONNESSIONI/*CONNECTIONS*

130 330

krom Dynamic

Dimensioni espresse in millimetri
Potenza espressa in Watt
Radiatore in alluminio
In finitura lux la potenza è inferiore del 8% rispetto a quella riportata.
Portata max 10 kg a traversina.

Dimension expressed in millimetres
Output expressed in Watt
Aluminium radiator
In lux version the output is 8% lower then that shown.
Max Capacity 10 kg each bar.

	H (mm)	D (mm)	L (mm)	(lt)	(W) Δt 50°	(W) Δt 30°		i (mm)
45/80	780	25	474	2,5	378	208	250	450
45/120	1185	25	474	3,6	575	316	400	450
45/150	1455	25	474	4,3	663	365	500	450
45/180	1770	25	474	5,2	807	444	600	450
50/80	780	25	524	2,9	382	210	350	500
50/120	1185	25	524	3,9	581	320	400	500
50/150	1455	25	524	4,6	670	369	500	500
50/180	1770	25	524	5,6	816	449	600	500
55/80	780	25	574	2,9	386	212	350	550
55/120	1185	25	574	4,3	587	323	450	550
55/150	1455	25	574	5,2	677	372	600	550
55/180	1770	25	574	6,2	825	454	800	550
60/80	780	25	624	3,2	390	214	350	600
60/120	1185	25	624	4,7	594	327	500	600
60/150	1455	25	624	5,6	685	377	600	600
60/180	1770	25	624	6,7	834	459	800	600

Finiture / *Finishing*

LUX MAT

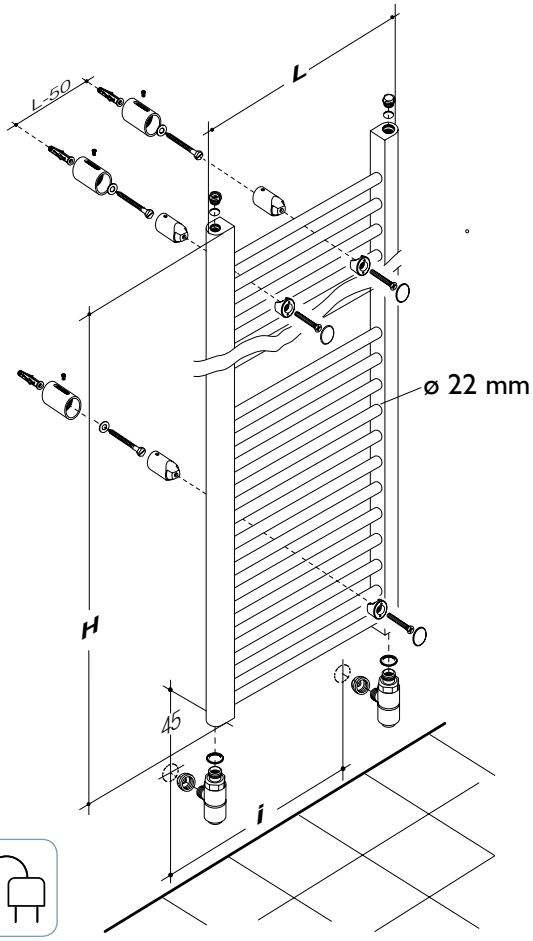

Kit base di elettrificazione (riempimento e resistenza)
Basic Elettrification kit (filling and electric element)
Termostati / *thermostats* (pag. 126)

KIT VALVOLE *VALVES KIT* (pag. 124)

manual	termostatic
1	1T + 14
2	2T + 14
3	3T + 14
4	
5	5T
6	
7	7
8	8T + 14
9	9T + 14
10	10T + 14
11	
12	
13	

● Valvole disponibili/ *Suitable valves*

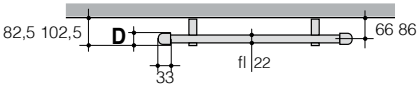

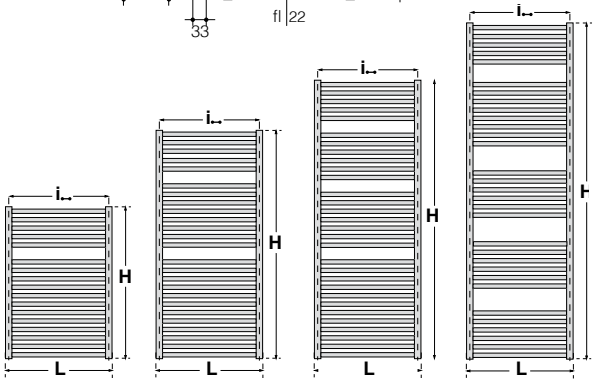

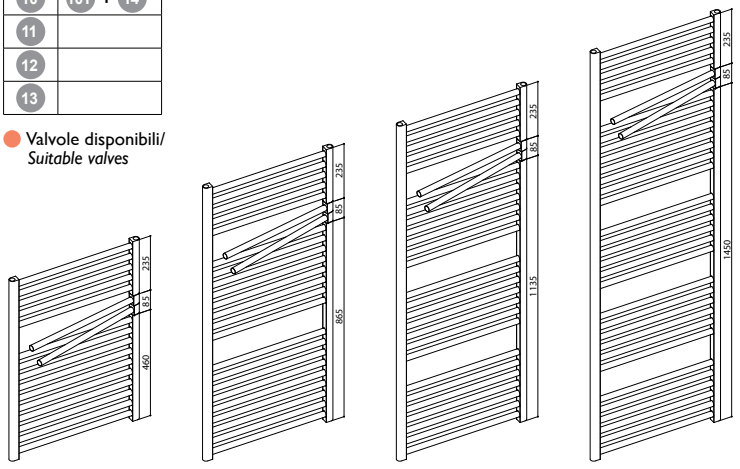

CONNESSIONI/*CONNECTIONS*

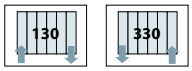

leo

Dimensioni espresse in millimetri
Potenza espressa in Watt
Radiatore in acciaio inox.

Dimension expressed in millimetres
Output expressed in Watt
Stainless steel radiator.

	H (mm)	D (mm)	L (mm)	(lt)	(W) Δt 50°	(W) Δt 30°		i (mm)	Finiture / *Finishing* RAL	INOX LUX	INOX SAT
L 800	315	365	800	2,75	250	137	150	775			

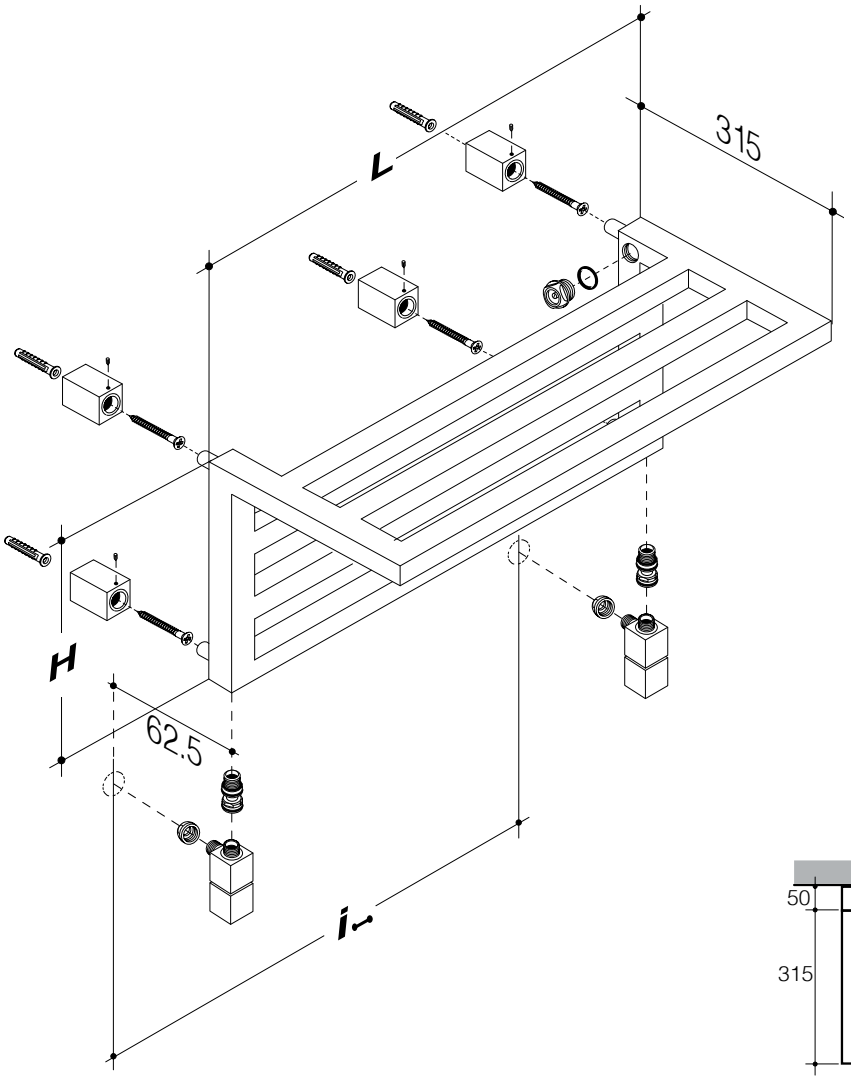

KIT VALVOLE
VALVES KIT (pag. 124)

manual	termostatic
1	1T + 14
2	2T + 14
3	3T + 14
4	
5	5T
6	
7	7
8	8T + 14
9	9T + 14
10	10T + 14
11	
12	
13	

● Valvole disponibili/
Suitable valves

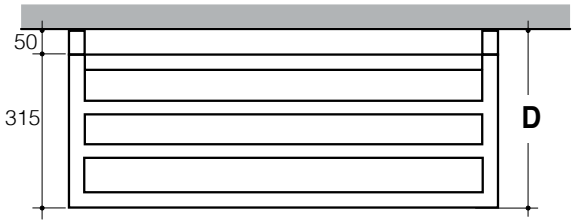

Kit base di elettrificazione (riempimento e resistenza)
Basic Elettrification kit (filling and electric element)
Termostati / *thermostats* (pag. 126)

CONNESSIONI/*CONNECTIONS*

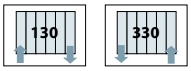

rigone bath

Dimensioni espresse in millimetri
Potenza espressa in Watt
Radiatore in alluminio.

Dimension expressed in millimetres
Output expressed in Watt
Aluminium radiator.

	H (mm)	D (mm)	L (mm)	(lt)	(W) Δt 50°	(W) Δt 30°		i (mm)
50/80	800	74	500	1,2	378	208	350	476
50/120	1200	74	500	1,5	533	293	500	476
50/150	1500	74	500	1,8	662	364	600	476
50/180	1800	74	500	2,2	819	450	800	476

Finiture / *Finishing*

RAL — ANTHRACITE

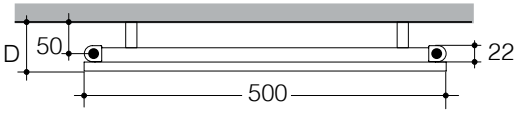

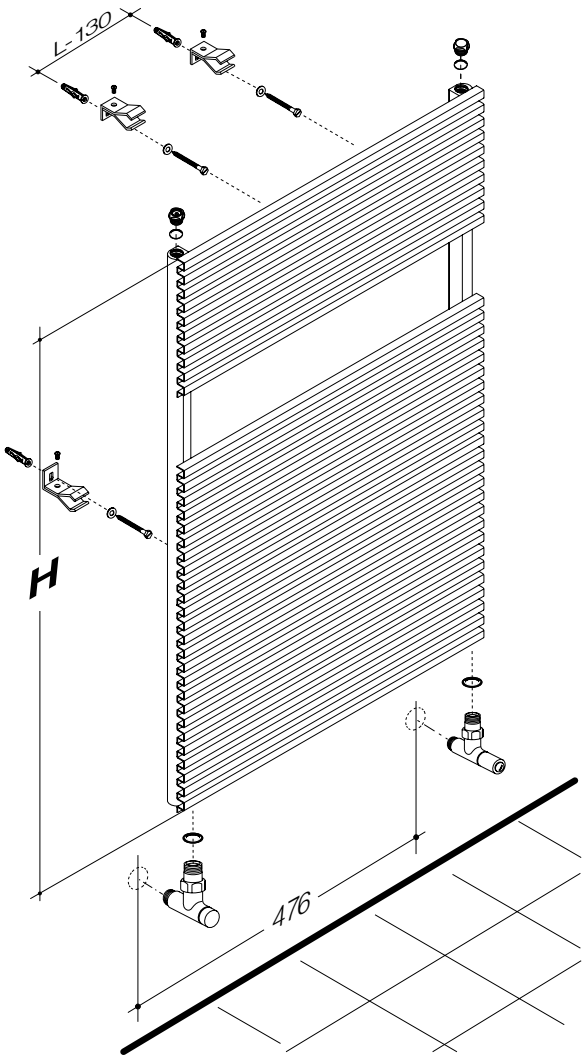

KIT VALVOLE
VALVES KIT (pag. 124)

manual	termostatic
1	1T + 14
2	2T + 14
3	3T + 14
4	
5	5T
6	
7	7
8	8T + 14
9	9T + 14
10	10T + 14
11	
12	
13	

Valvole disponibili/
Suitable valves

Kit base di elettrificazione (riempimento e resistenza)
Basic Elettrification kit (filling and electric element)
Termostati / *thermostats* (pag. 126)

CONNESSIONI/*CONNECTIONS*

130 330

secretaire

Dimensioni espresse in millimetri
Radiatore in alluminio
Finitura interna inox sat brillante.

Dimension expressed in millimetres
Aluminium radiator
Inside polished shining inox surface.

	H (mm)	D (mm)	L (mm)	(lt)	(W) Δt 50°	(W) Δt 30°		i (mm)
H 1800	1800	216	700	1,3	1400	770	-	50

Finiture / *Finishing*
RAL
MAT

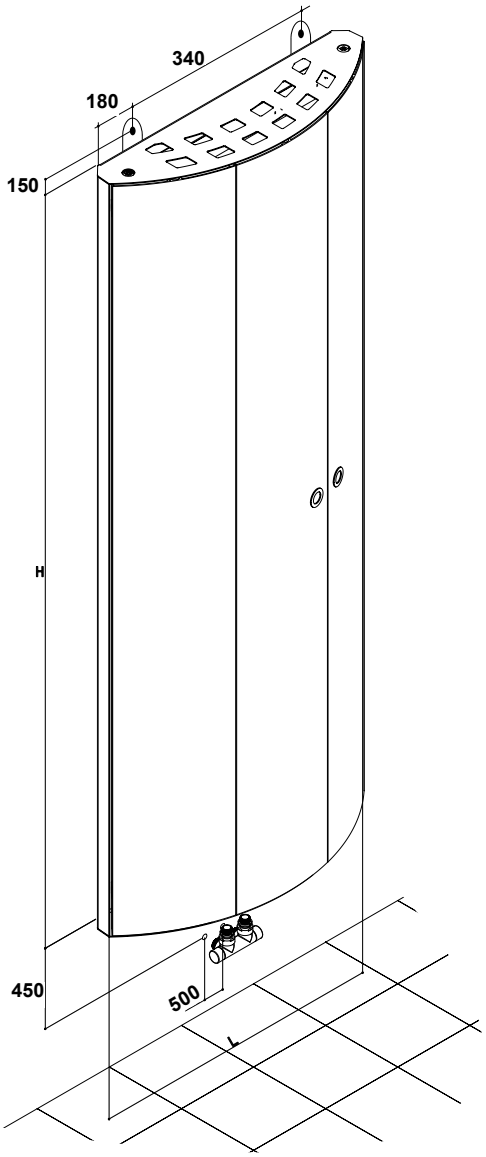

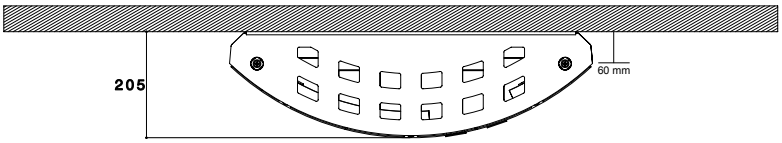

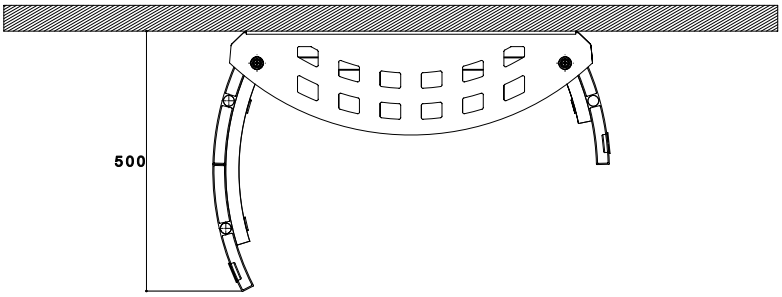

KIT VALVOLE
VALVES KIT (pag. 124)

manual	termostatic
1	1T + 14
2	2T + 14
3	3T + 14
4	
5	5T
6	
7	
8	8T + 14
9	9T + 14
10	10T + 14
11	
12	
13	

● Valvole disponibili/
Suitable valves

CONNESSIONI/*CONNECTIONS*

460

skyline bath

Dimensioni espresse in millimetri
Potenza espressa in Watt
Radiatore in alluminio.

Dimension expressed in millimetres
Output expressed in Watt
Aluminium radiator.

	H (mm)	D (mm)	L (mm)	(lt)	(W) Δt 50°	(W) Δt 30°		i (mm)
50/80	800	64	500	1,20	378	208	350	478
50/120	1200	64	500	1,50	533	293	500	478
50/150	1500	64	500	1,80	662	364	600	478
50/180	1800	64	500	2,20	819	450	800	478

Finiture / *Finishing*

RAL

ANTHRACITE

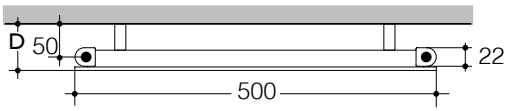

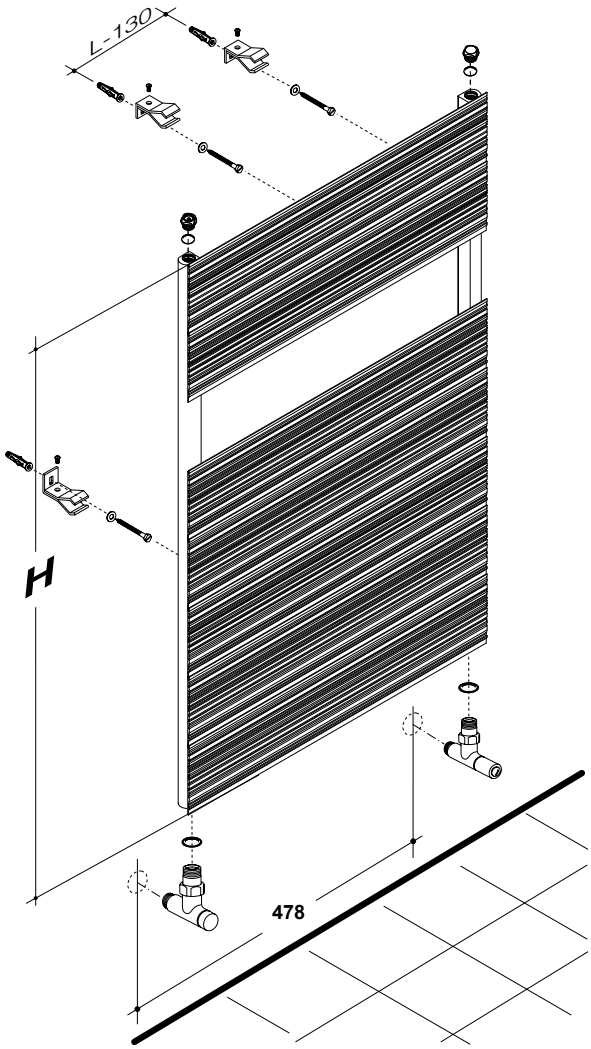

KIT VALVOLE
VALVES KIT (pag. 124)

manual	termostatic
1	1T + 14
2	2T + 14
3	3T + 14
4	
5	5T
6	
7	7
8	8T + 14
9	9T + 14
10	10T + 14
11	
12	
13	

Valvole disponibili/
Suitable valves

Kit base di elettrificazione (riempimento e resistenza)
Basic Elettrification kit (filling and electric element)
Termostati / *thermostats* (pag. 126)

CONNESSIONI/*CONNECTIONS*

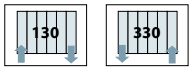

sun

Dimensioni espresse in millimetri
Potenza espressa in Watt
Radiatore in ferro
In finitura cromo, potenza termica inferiore del 25% rispetto a quella riportata nella colonna "potenza".

Dimension expressed in millimetres
Output expressed in Watt
Iron radiator
In chrome version, the output is 25% lower than that shown in "output" column.

	H (mm)	D (mm)	L (mm)	(lt)	(W) Δt 50°	(W) Δt 30°		i (mm)
50/80	800	34	500	3,1	336	228	250	465
50/100	1000	34	500	3,9	508	279	400	465
50/120	1200	34	500	4,6	599	329	450	465
50/150	1500	34	500	6,2	848	466	600	465
50/180	1800	34	500	7,7	901	496	800	465
60/80	800	34	600	3,6	493	271	350	565
60/100	1000	34	600	4,4	597	328	450	565
60/120	1200	34	600	5,3	718	395	600	565
60/150	1500	34	600	6,9	891	490	800	565
60/180	1800	34	600	8,6	1023	563	900	565

Finiture / *Finishing*

WHITE

CROMO

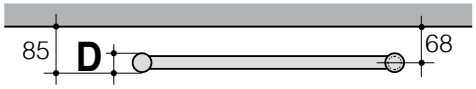

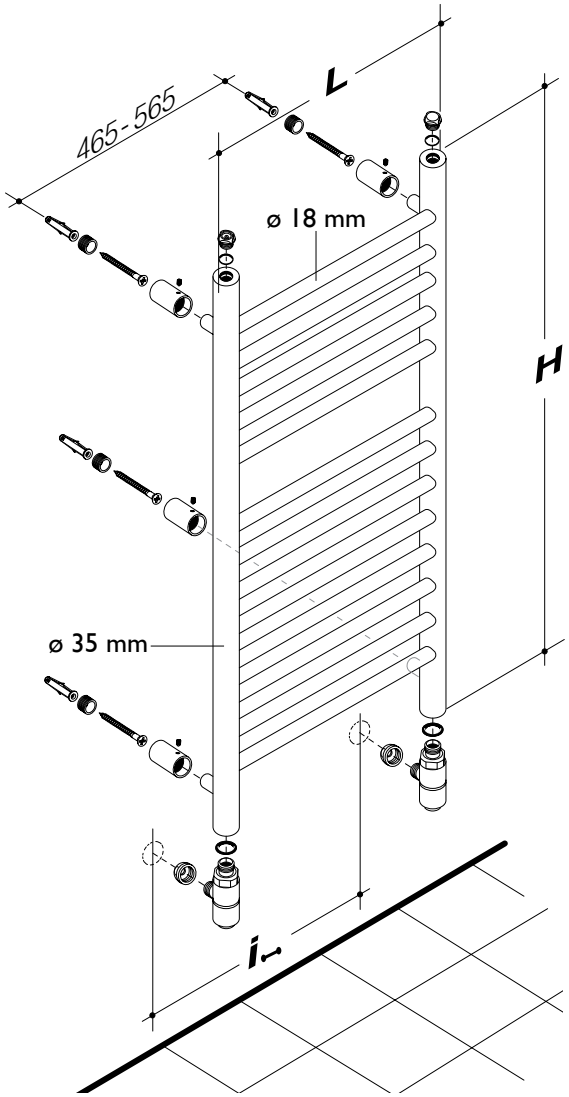

KIT VALVOLE *VALVES KIT* (pag. 124)

manual	termostatic
1	1T + 14
2	2T + 14
3	3T + 14
4	
5	5T
6	
7	7
8	8T + 14
9	9T + 14
10	10T + 14
11	
12	
13	

● Valvole disponibili/ *Suitable valves*

Kit base di elettrificazione (riempimento e resistenza)
Basic Elettrification kit (filling and electric element)
Termostati / *thermostats* (pag. 126)

CONNESSIONI/*CONNECTIONS*

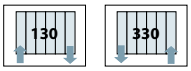

thiny

Dimensioni espresse in millimetri
Potenza espressa in Watt
Radiatore in alluminio.

Dimension expressed in millimetres
Output expressed in Watt
Aluminium radiator.

	H (mm)	D (mm)	L (mm)	(lt)	(W) Δt 50°	(W) Δt 30°		i (mm)
50/80	795	29	500	1,5	384	211	350	478
50/120	1195	29	500	2,7	576	317	500	478
50/150	1495	29	500	3,3	720	383	600	478
50/180	1795	29	500	3,8	888	488	800	478

Finiture / *Finishing*

RAL · LUX · SAT · MAT

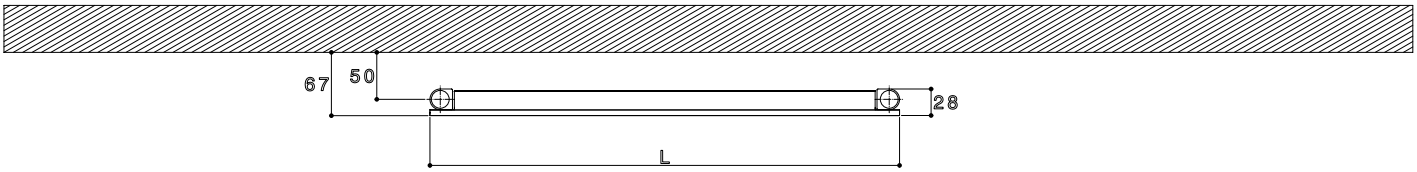

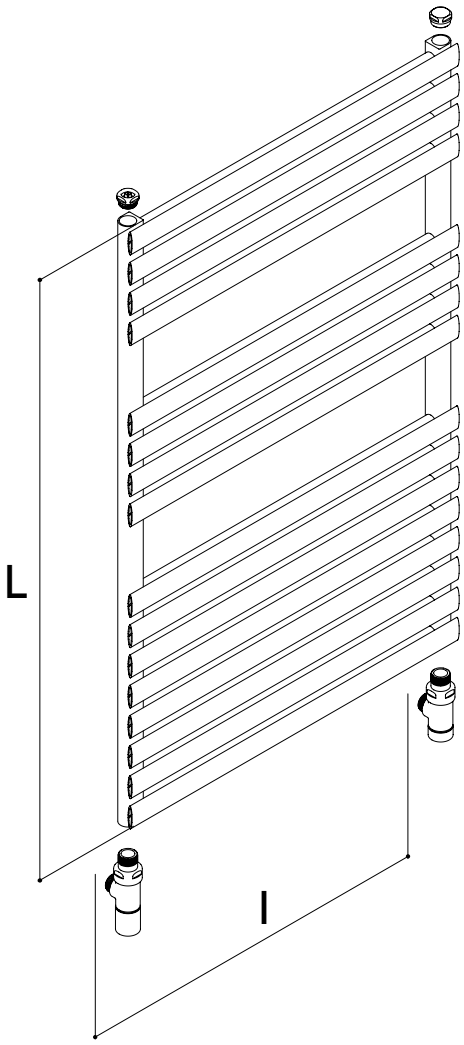

KIT VALVOLE
VALVES KIT (pag. 124)

manual	termostatic
1	1T + 14
2	2T + 14
3	3T + 14
4	
5	5T
6	
7	7
8	8T + 14
9	9T + 14
10	10T + 14
11	
12	
13	

● Valvole disponibili/
Suitable valves

Kit base di elettrificazione (riempimento e resistenza)
Basic Elettrification kit (filling and electric element)
Termostati / *thermostats* (pag. 126)

CONNESSIONI/*CONNECTIONS*

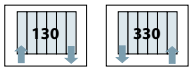

upper

Dimensioni espresse in millimetri
Potenza espressa in Watt
Radiatore in acciaio inox.
In finitura RAL, potenza termica supoeriore del 20% rispetto a quella riportata nella colonna "potenza".

Dimension expressed in millimetres
Output expressed in Watt
Stainless steel radiator.
In RAL version, the output is 20% higher than that shown in "output" column.

	H (mm)	D (mm)	L (mm)	(lt)	(W) Δt 50°	(W) Δt 30°		i (mm)
35/150	1500	30	350	4,3	267	147	250	320
50/150	1500	30	500	5,4	321	177	250	470
35/180	1800	30	350	5,2	320	176	250	320
50/180	1800	30	500	6,5	385	212	350	470
35/210	2100	30	350	6,1	373	205	350	320
50/210	2100	30	500	7,6	447	246	400	470

Finiture / *Finishing*

RAL | INOX LUX | INOX SAT

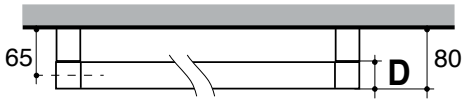

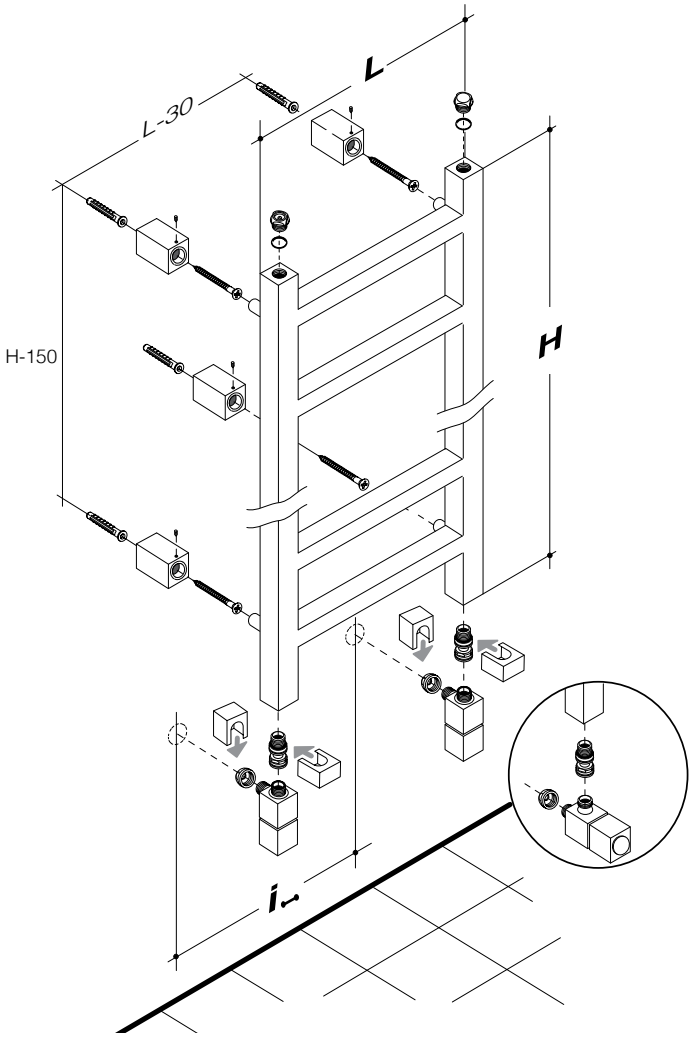

KIT VALVOLE
VALVES KIT (pag. 124)

manual	termostatic
1	1T + 14
2	2T + 14
3	3T + 14
4	
5	5T
6	
7	
8	8T + 14
9	9T + 14
10	10T + 14
11	
12	
13	

Valvole disponibili/ *Suitable valves*

Kit base di elettrificazione (riempimento e resistenza)
Basic Elettrification kit (filling and electric element)
Termostati / *thermostats* (pag. 126)

CONNESSIONI/*CONNECTIONS*

130 | 330

upper alu

Dimensioni espresse in millimetri
Potenza espressa in Watt
Radiatore in alluminio.

Dimension expressed in millimetres
Output expressed in Watt
Aluminium radiator.

	H (mm)	D (mm)	L (mm)	(lt)	(W) Δt 50°	(W) Δt 30°		i (mm)
35/150	1500	63	350	1,7	235	130	200	324
50/150	1500	63	500	2,1	294	162	250	474
35/180	1800	63	350	2,0	282	155	250	324
50/180	1800	63	500	2,5	353	194	350	474
35/210	2100	63	350	2,3	305	168	350	324
50/210	2100	63	500	2,8	388	213	400	474
35/120 Q	1200	63	350	1,8	390	215	350	324
50/120 Q	1200	63	500	2,3	468	257	350	474
35/150 Q	1500	63	350	2,2	410	225	350	324
50/150 Q	1500	63	500	2,9	490	269	450	474
35/180 Q	1800	63	350	2,6	435	239	400	324
50/180 Q	1800	63	500	3,4	515	283	450	474

Finiture / *Finishing*

RAL | LUX | SAT | MAT | ANTHRACITE

UPPER ALU

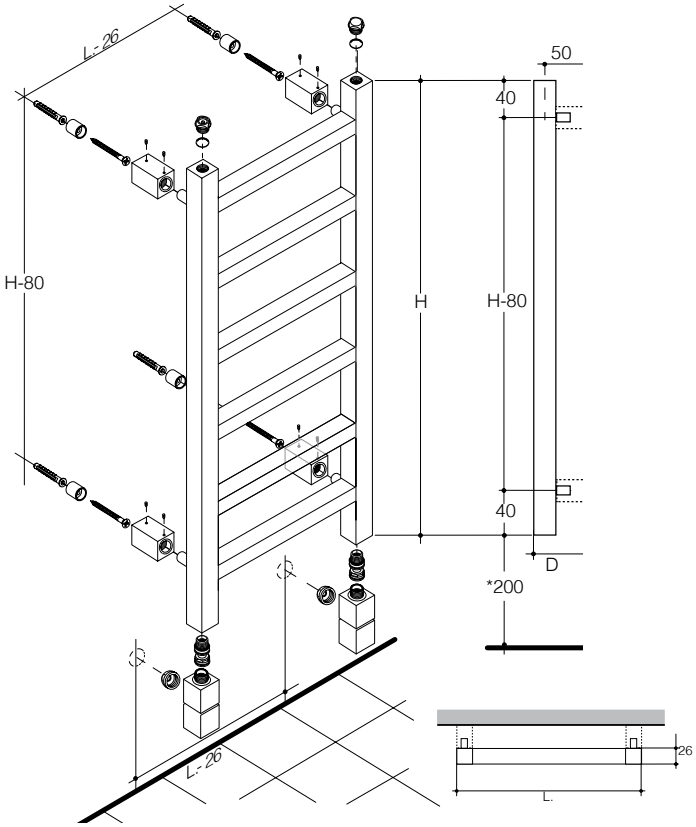

UPPER ALU Q

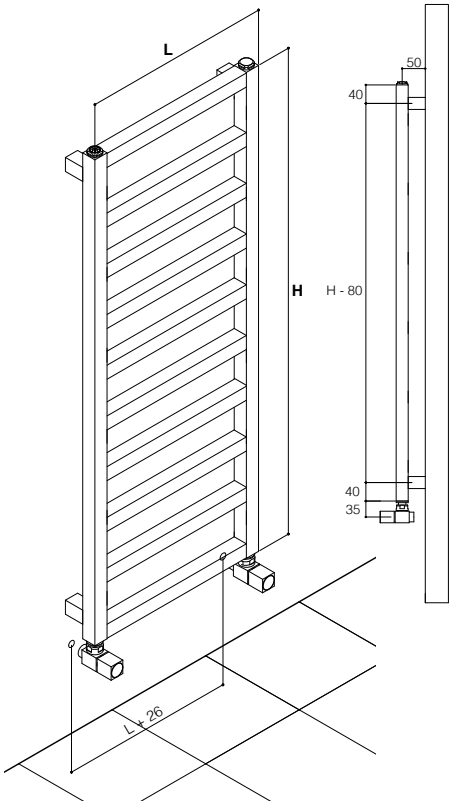

KIT VALVOLE *VALVES KIT* (pag. 124)

manual	termostatic
1	1T + 14
2	2T + 14
3	3T + 14
4	
5	5T
6	
7	
8	8T + 14
9	9T + 14
10	10T + 14
11	
12	
13	

Valvole disponibili/ *Suitable valves*

Kit base di elettrificazione (riempimento e resistenza)
Basic Elettrification kit (filling and electric element)
Termostati / *thermostats* (pag. 126)

CONNESSIONI/*CONNECTIONS*

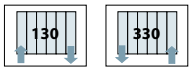

arigatò

Dimensioni espresse in millimetri
Potenza espressa in Watt
Radiatore in alluminio.

Dimension expressed in millimetres
Output expressed in Watt
Aluminium radiator.

	H (mm)	D (mm)	L (mm)	(lt)	(W) Δt 50°	(W) Δt 30°		i (mm)
H 1800-3	1766	115	290	1,8	819	450	800	1740
H 1800-4	1766	115	390	2,4	1092	600	1000	1740
H 1800-5	1766	115	490	3,0	1365	751	1350	1740
H 1800-6	1766	115	590	3,6	1638	901	1500	1740

Finiture / *Finishing*

RAL LUX SAT MAT

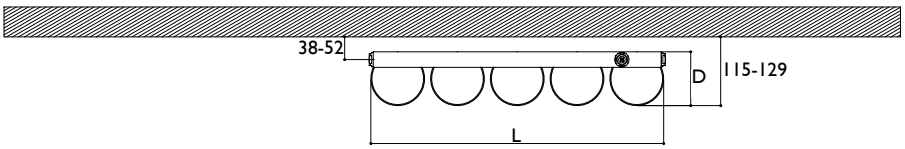

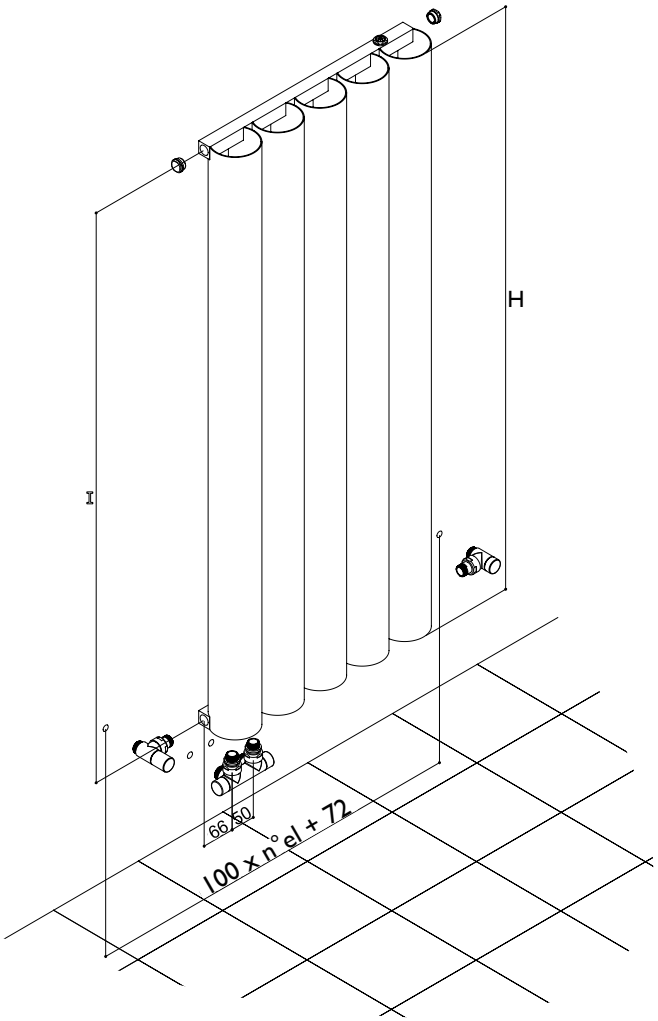

KIT VALVOLE *VALVES KIT* (pag. 124)

manual	termostatic
1	1T + 14
2	2T + 14
3	3T + 14
4	
5	5T
6	
7	
8	8T + 14
9	9T + 14
10	10T + 14
11	
12	
13	

● Valvole disponibili/ *Suitable valves*

CONNESSIONI/*CONNECTIONS*

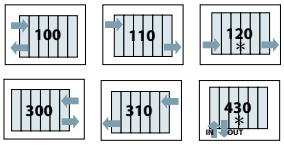

*Inserendo il diaframma fornito a kit
*By mounting the diaphragm

Kit base di elettrificazione (riempimento e resistenza)
Basic Elettrification kit (filling and electric element)
Termostati / *thermostats* (pag. 126)

big one

Dimensioni espresse in millimetri
Radiatore in alluminio
Prodotto personalizzabile
Big One da un elemento, collega solo con valvola "Mono-Bitubo" descritta in figura e da noi fornita compresa nel prezzo.

Dimension expressed in millimetres
Aluminium radiator
Customizable product
Big one single element, connect only with "Mono-Bitubo" valve included in the price as shown in picture.

	H (mm)	D (mm)	L (mm)	(lt)	(W) Δt 50°	(W) Δt 30°		i (mm)
MONO*	1800	177	140	0,6	468	257	400	40
H 1800-2	1766	138	290	1,2	936	515	900	1740
H 1800-3	1766	138	440	1,8	1404	772	1300	1740
H 1800-4	1766	138	590	2,4	1872	1030	1500	1740
H 1800-5	1766	138	740	3,0	2340	1287	-	1740

Finiture / *Finishing*

RAL LUX SAT MAT

BIG ONE MONO

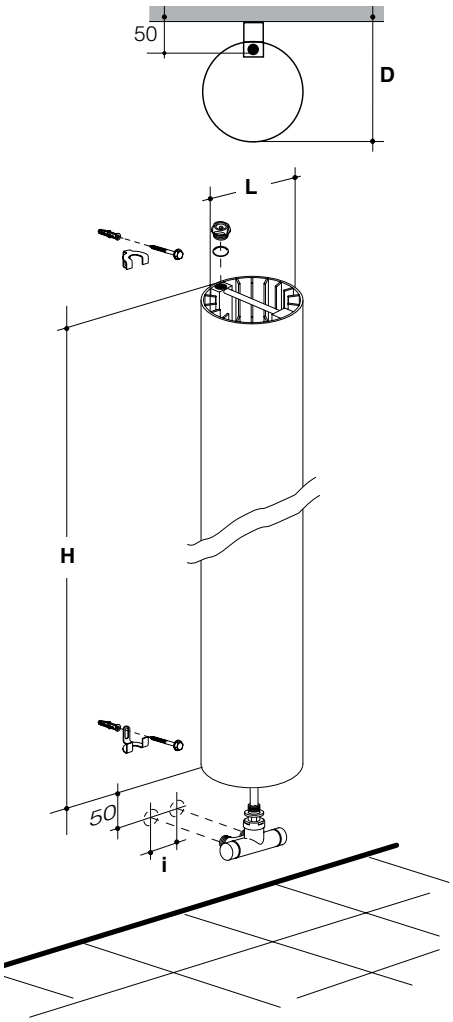

BIG ONE

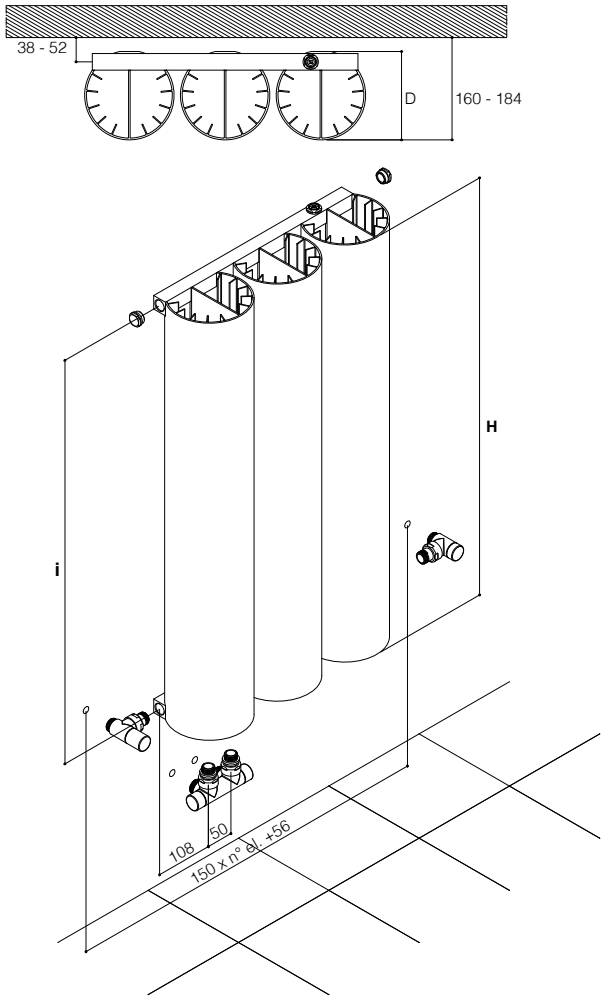

KIT VALVOLE *VALVES KIT* (pag. 124)

manual	termostatic
1	1T + 14
2	2T + 14
3	3T + 14
4	
5	5T
6	
7	
8	8T + 14
9 *	9T + 14
10	10T + 14
11	
12	
13	

Valvole disponibili/ *Suitable valves*

*inclusa nel kit versione manuale
**included in manual version kits*

CONNESSIONI/*CONNECTIONS*

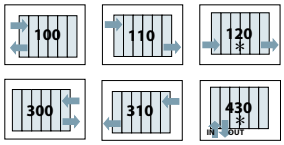

*Inserendo il diaframma fornito a kit
**By mounting the diaphragm*

Kit base di elettrificazione (riempimento e resistenza)
Basic Elettrification kit (filling and electric element)
Termostati / *thermostats* (pag. 126)

block

Dimensioni espresse in millimetri
Potenza espressa in Watt
Radiatore in alluminio
Disponibile con o senza piedi.

Dimension expressed in millimetres
Output expressed in Watt
Aluminium radiator
Available with or without feet.

	H (mm)	D (mm)	L (mm)	(lt)	(W) Δt 50°	(W) Δt 30°		i (mm)
H 700-12 P	687	150	575	2,4	994	547	☎	540
H 700-17 P	687	150	825	3,4	1408	774	☎	540
H 700-25* P	687	150	1225	5,0	2070	1138	☎	540
H 700-31* P	687	150	1525	6,2	2567	1412	☎	540
H 1800-6 P	1787	150	275	3,1	1292	710	☎	1640
H 1800-10 P	1787	150	475	5,2	2153	1184	☎	1640
H 2000-12 P	1987	150	575	6,9	2583	1421	☎	1840
H 600-12	572	150	575	3,4	994	547	☎	540
H 600-17	572	150	825	3,4	1408	774	☎	540
H 600-25	572	150	1225	5,0	2070	1138	☎	540
H 600-31	572	150	1525	6,2	2567	1412	☎	540
H 1700-6	1672	150	275	3,2	1292	710	☎	1640
H 1700-10	1672	150	475	5,2	2153	1184	☎	1640
H 1900-12	1872	150	575	6,9	2583	1421	☎	1840

Finiture / *Finishing*

RAL LUX SAT MAT

BLOCK

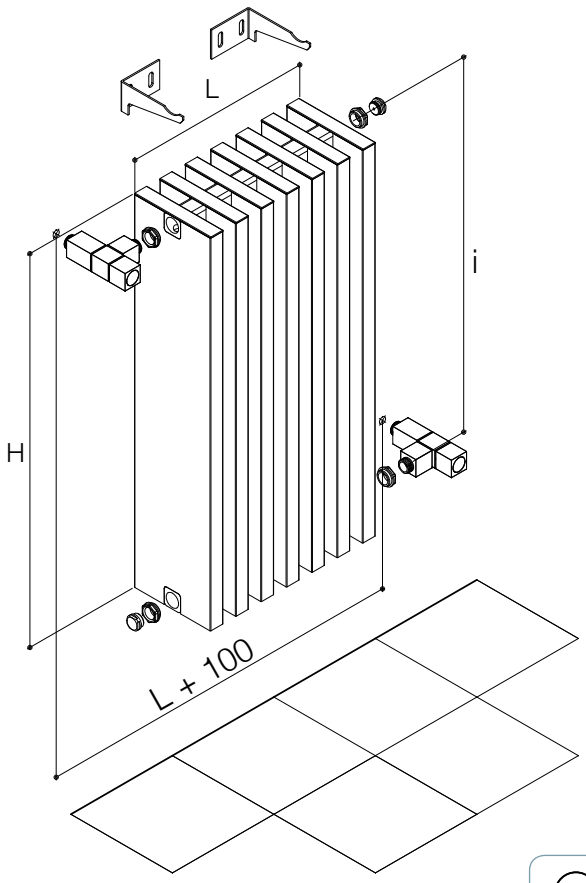

BLOCK P

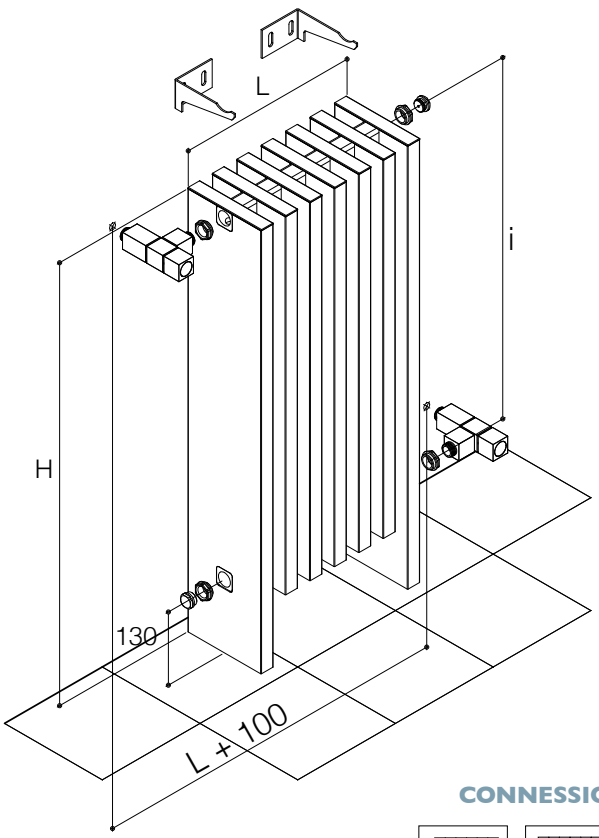

KIT VALVOLE *VALVES KIT* (pag. 124)

manual	termostatic
1	1T + 14
2	2T + 14
3	3T + 14
4	
5	5T
6	
7	
8	8T + 14
9	9T + 14
10	10T + 14
11	
12	
13	

● Valvole disponibili/ *Suitable valves*

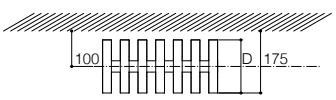

Kit base di elettrificazione (riempimento e resistenza)
Basic Elettrification kit (filling and electric element)
Termostati / *thermostats* (pag. 126)

CONNESSIONI/*CONNECTIONS*

☎ **A richiesta / *By Answers*

*Inserendo il diaframma fornito a kit
**By mounting the diaphragm*

ciussai

INOX

Dimensioni espresse in millimetri
Potenza espressa in Watt
Radiatore in acciaio inox.

Dimension expressed in millimetres
Output expressed in Watt
Stainless steel radiator.

	H (mm)	D (mm)	L (mt)	(lt)	(W) Δt 50°	(W) Δt 30°		i (mm)
L 15	-	198	15	1,7	405	223	-	-
L 20	-	198	20	2,2	540	297	-	-
L 30	-	198	30	3,4	810	446	-	-
L 40	-	198	40	4,5	1080	594	-	-
L 5 (1")	-	198	40	3,5	1080	594	-	-

Finiture / *Finishing*

INOX LUX

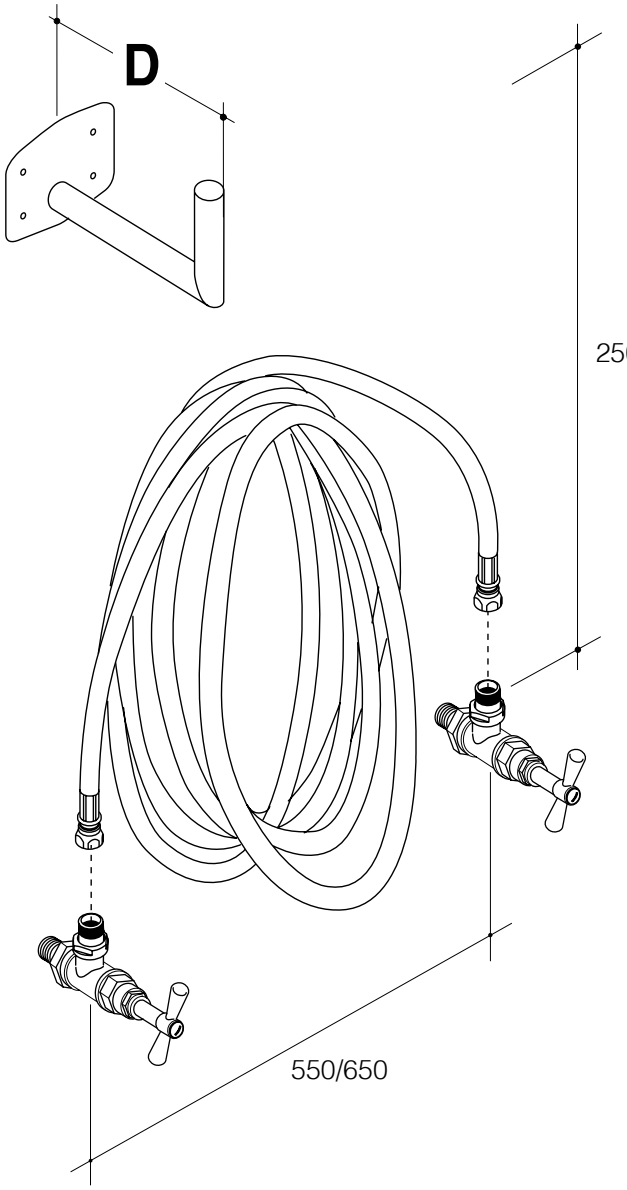

KIT VALVOLE
VALVES KIT (pag. 124)

manual	termostatic
1	1T + 14
2	2T + 14
3	3T + 14
4	
5	5T
6	
7	
8	8T + 14
9	9T + 14
10	10T + 14
11	
12	
13	

Valvole disponibili/
Suitable valves

Si raccomanda di non svuotare mai il radiatore, isolarlo tramite le valvole nel caso di svuotamento dell'impianto.

It is recommended to not empty the radiator, in case of a system emptying isolating the radiator with the valves.

flexus

Dimensioni espresse in millimetri
Potenza espressa in Watt
Radiatore in alluminio
Disponibile in versione orizzontale e verticale.

Dimension expressed in millimetres
Output expressed in Watt
Aluminium radiator
Available horizontal and vertical version.

	H (mm)	D (mm)	L (mm)	(lt)	(W) Δt 50°	(W) Δt 30°		i (mm)
L 750-3	750	55	750	1,1	538	296	450	690
L 1000-4	1000	55	1000	1,2	955	525	800	940
L 600-6	1500	55	600	1,0	860	473	800	540
L 600-7	1750	55	600	1,2	1003	552	900	540

Finiture / *Finishing*

RAL LUX SAT MAT

FLEXUS L

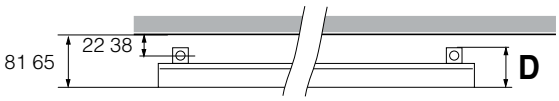

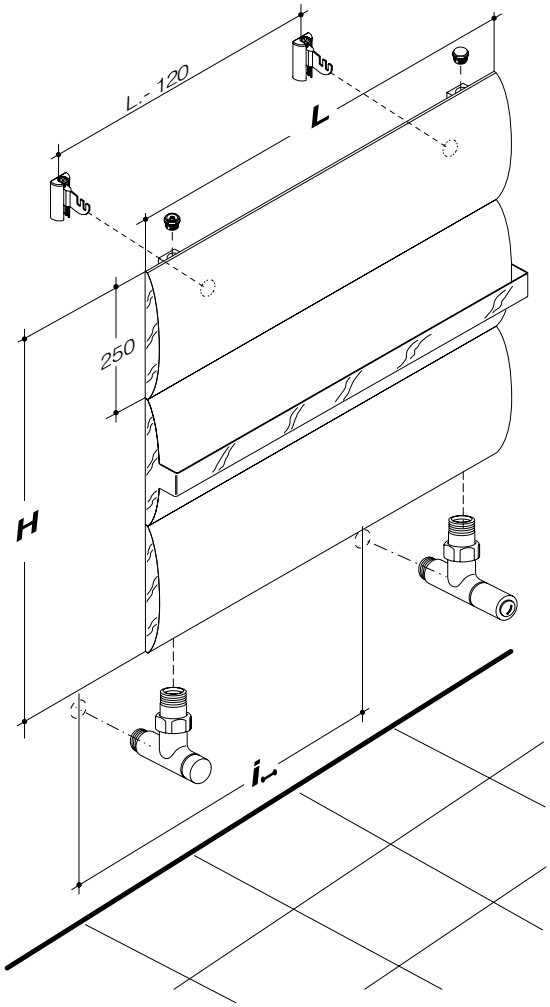

KIT VALVOLE
VALVES KIT (pag. 124)

manual	termostatic
1	1T + 14
2	2T + 14
3	3T + 14
4	
5	5T
6	
7	7
8	8T + 14
9	9T + 14
10	10T + 14
11	
12	
13	

● Valvole disponibili/ *Suitable valves*

Kit base di elettrificazione (riempimento e resistenza)
Basic Elettrification kit (filling and electric element)
Termostati / *thermostats* (pag. 126)

CONNESSIONI/*CONNECTIONS*

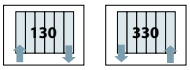

format S

Dimensioni espresse in millimetri
Potenza espressa in Watt
Radiatore in alluminio
Disponibile in versione orizzontale e verticale.

Dimension expressed in millimetres
Output expressed in Watt
Aluminium radiator
Available horizontal and vertical version.

	H (mm)	D (mm)	L (mm)	(lt)	(W) Δt 50°	(W) Δt 30°		i (mm)	i (mm)
H 1800-4	1800	67	465	2,1	780	429	-	1774	365
H 1800-5	1800	67	570	2,6	975	536	-	1774	470
H 1800-6	1800	67	675	3,1	1170	644	-	1774	575
H 1800-4 plus	1800	67	465	2,1	1440	792	-	1774	365
H 1800-5 plus	1800	67	570	2,6	1855	1020	-	1774	470
H 1800-6 plus	1800	67	675	3,1	2270	1248	-	1774	575
L 1800-4	465	68	1800	2,1	726	399	-	365	1774
L 1800-5	570	68	1800	2,6	907	499	-	470	1774
L 1800-6	675	68	1800	3,1	1088	598	-	575	1774

Finiture / *Finishing*

RAL LUX SAT MAT

FORMAT S-L

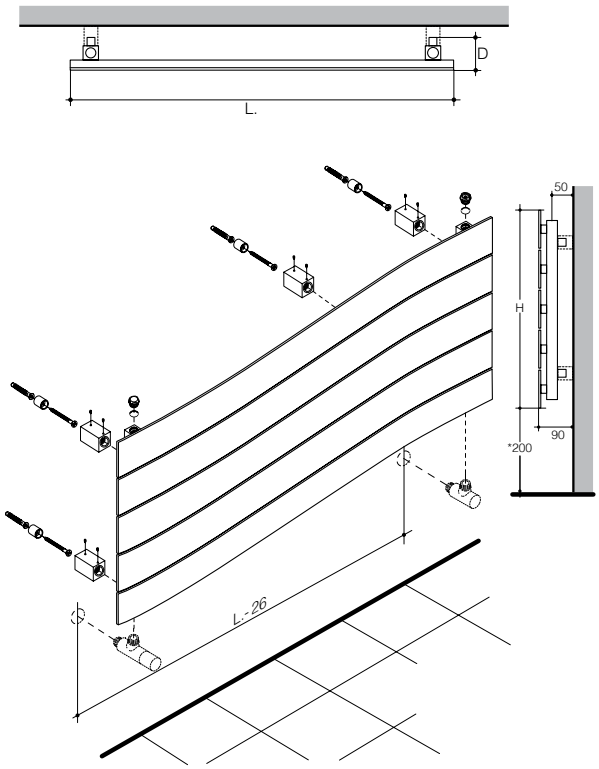

FORMAT S-H

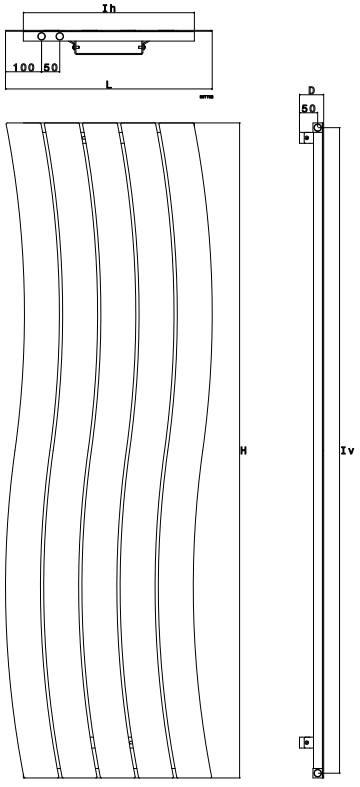

KIT VALVOLE *VALVES KIT* (pag. 124)

manual	termostatic
1	1T + 14
2	2T + 14
3	3T + 14
4	
5	5T
6	
7	7
8	8T + 14
9	9T + 14
10	10T + 14
11	
12	
13	

Valvole disponibili/
Suitable valves

FORMAT S-H

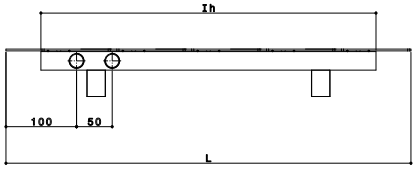

FORMAT S-H plus

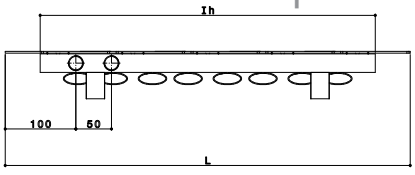

CONNESSIONI/*CONNECTIONS*

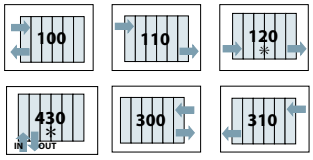

*Inserendo il diaframma fornito a kit
**By mounting the diaphragm*

mirror

Dimensioni espresse in millimetri
Potenza espressa in Watt
Radiatore in alluminio
Radiatore fornito con flessibili di collegamento e valvola "Twin Manuale"
In finitura RAL, potenza termica superiore del 5% rispetto a quella riportata nella colonna "potenza".

Dimension expressed in millimetres
Output expressed in Watt
Aluminium radiator
Radiator is provided with flexible connectors and "Hand Twin Valve"
In RAL version, the output is 5% more than that shown in "output" column.

	H (mm)	D (mm)	L (mm)	(lt)	(W) Δt 50°	(W) Δt 30°		i (mm)	Finiture / *Finishing* RAL	LUX	SAT	MAT
H 2000	2000	105	1070	2,7	1952	1074	1000+750	-				

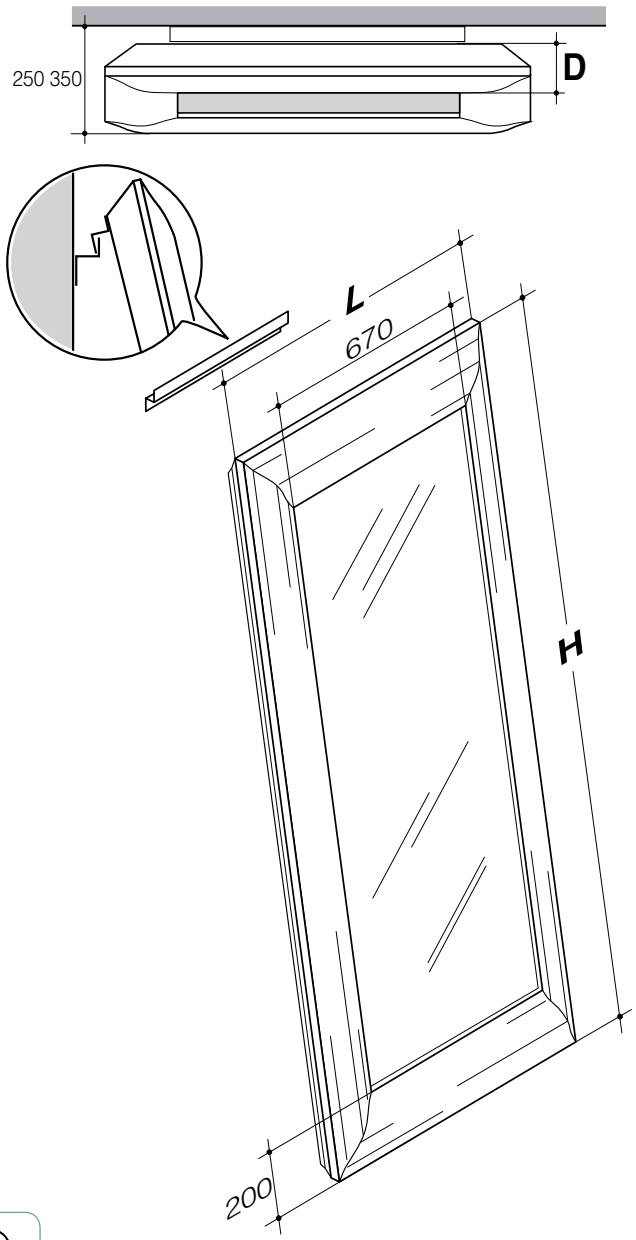

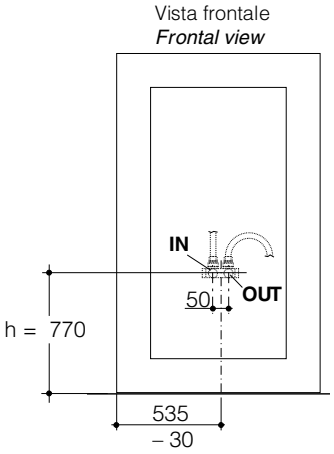

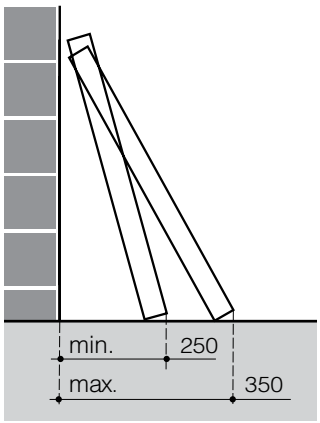

KIT VALVOLE
VALVES KIT (pag. 124)

manual	termostatic
1	1T + 14
2	2T + 14
3	3T + 14
4	
5	5T
6	
7	
8	8T + 14
9	9T + 14
10*	10T + 14
11	
12	
13	

Valvole disponibili/ *Suitable valves*

*inclusa nel kit versione manuale
**included in manual version kits*

Valvole e flessibili compresi nel prezzo.
Valves and flexible connectors are included in the price.

Kit base di elettrificazione (riempimento e resistenza)
Basic Elettrification kit (filling and electric element)
Termostati / *thermostats* (pag. 126)

mod-u

Dimensioni espresse in millimetri
Potenza espressa in Watt
Radiatore in alluminio
*Colorazione ottenuta tramite anodizzazione
(colori: arancio, blu, verde, rosso, nero, oro).

Dimension expressed in millimetres
Output expressed in Watt
Aluminium radiator
**Coloration obtained by anodixation*
(colours: orange, blue, green, red, black, gold).

	H (mm)	D (mm)	L (mm)	(lt)	(W) Δt 50°	(W) Δt 30°		i (mm)
H 800	800	64	800	1,8	1000	550	800	890-774
H 1800	1800	64	500	2,6	1400	770	1350	590-1774

Finiture / *Finishing*: ANOX COLOURS, LUX, SAT, MAT

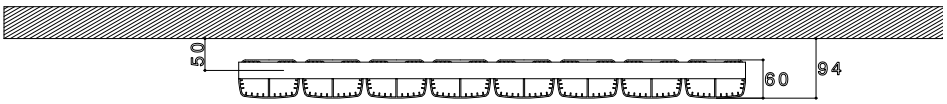

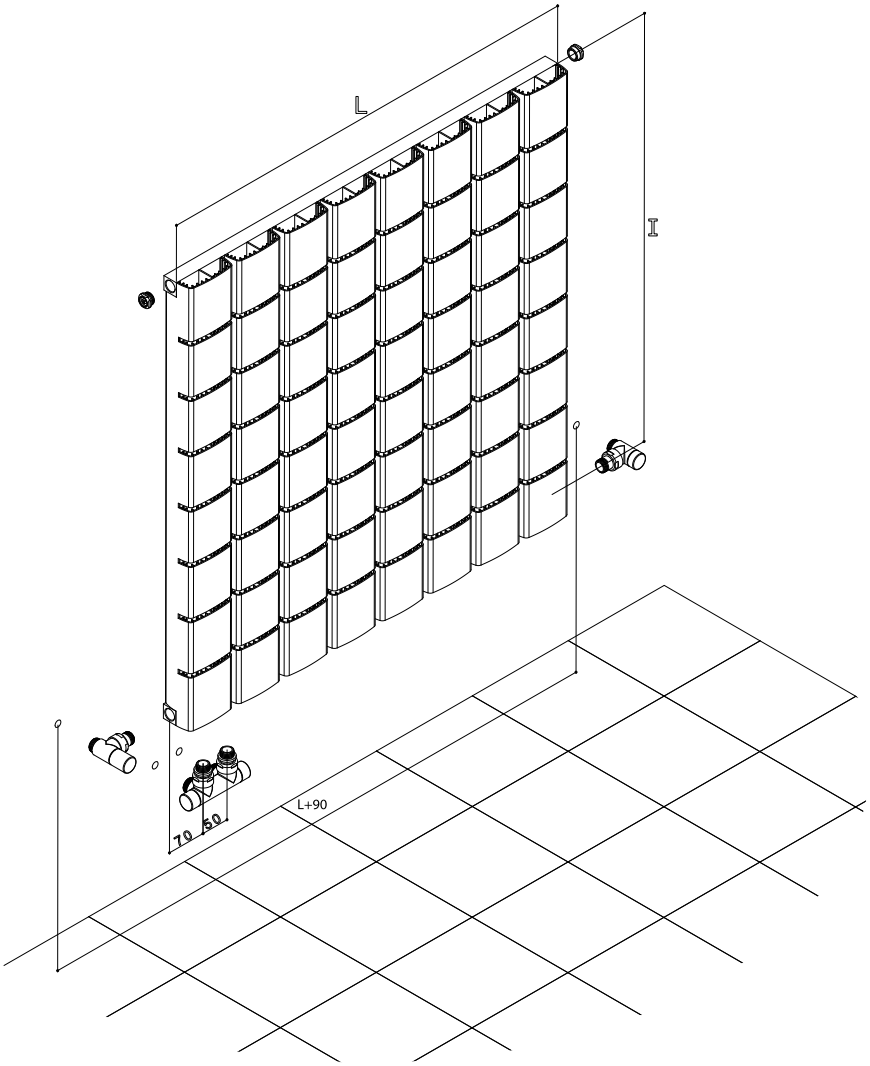

KIT VALVOLE *VALVES KIT* (pag. 124)

manual	termostatic
1	1T + 14
2	2T + 14
3	3T + 14
4	
5	5T
6	
7	
8	8T + 14
9	9T + 14
10	10T + 14
11	
12	
13	

● Valvole disponibili/ *Suitable valves*

CONNESSIONI/*CONNECTIONS*

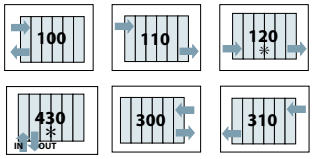

*Inserendo il diaframma fornito a kit
**By mounting the diaphragm*

Kit base di elettrificazione (riempimento e resistenza)
Basic Elettrification kit (filling and electric element)
Termostati / *thermostats* (pag. 126)

motus

Dimensioni espresse in millimetri
Potenza espressa in Watt
Radiatore in alluminio
H 700 con cover inox lucida.

Dimension expressed in millimetres
Output expressed in Watt
Aluminium radiator
H 700 with cover inox lux.

	H (mm)	D (mm)	L (mm)	(lt)	(W) Δt 50°	(W) Δt 30°		i (mm)
H 700-2	700	105	500	0,6	550	303	-	375
H 700-3	700	105	750	0,8	825	454	-	625
H 700-4	700	105	1000	1,0	1100	605	-	875
H 700-5	700	105	1250	1,3	1375	756	-	1125
H 1800-1	1800	105	250	0,7	673	370	-	125
H 1800-2	1800	105	500	1,3	1346	740	-	375
H 1800-3	1800	105	750	2,0	2019	1110	-	625
H 1800-4	1800	105	1000	2,7	2692	1481	-	875
H 2100-1	2100	105	250	0,8	801	441	-	125
H 2100-2	2100	105	500	1,6	1602	881	-	375
H 2100-3	2100	105	750	2,3	2403	1322	-	625

Finiture / *Finishing*

RAL LUX SAT MAT

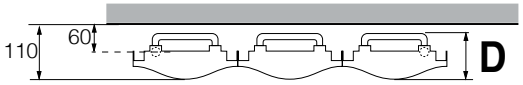

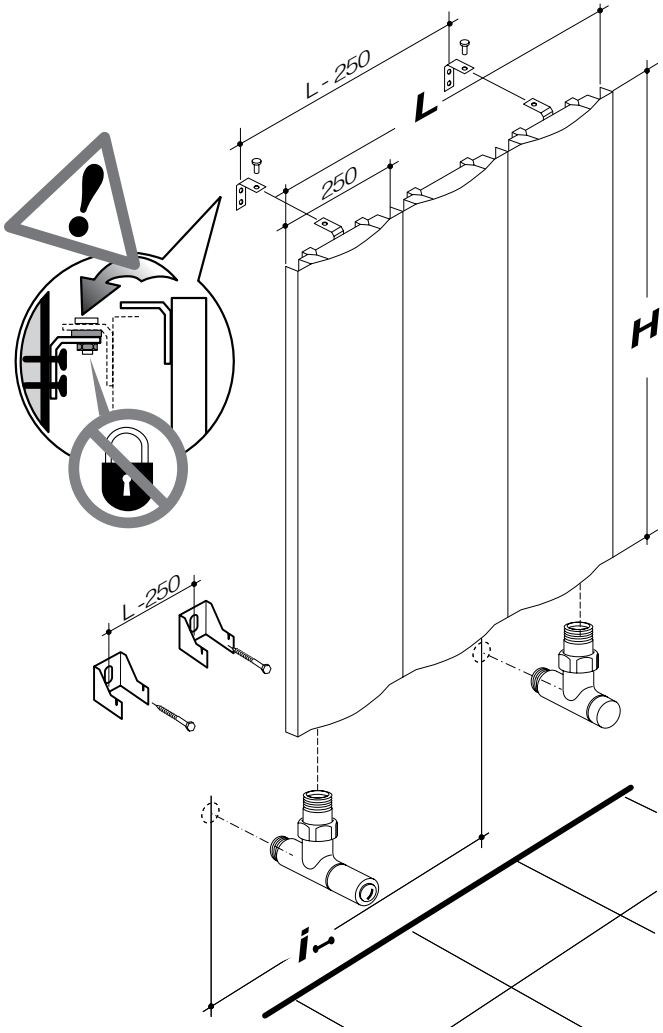

KIT VALVOLE
VALVES KIT (pag. 124)

manual	termostatic
1	1T + 14
2	2T + 14
3	3T + 14
4	
5	5T
6	
7	7
8	8T + 14
9	9T + 14
10	10T + 14
11	
12	
13	

● Valvole disponibili/ *Suitable valves*

CONNESSIONI/*CONNECTIONS*

130 330

random

Al •

Dimensioni espresse in millimetri
Potenza espressa in Watt
Radiatore in alluminio.

Dimension expressed in millimetres
Output expressed in Watt
Aluminium radiator.

	H (mm)	D (mm)	L (mm)	(lt)	(W) Δt 50°	(W) Δt 30°		i (mm)	i (mm)
H 1800	1800	67	546	3,2	1064	585	☎	1774	450
L 1800	546	67	1800	3,2	995	547	☎	1774	450
H 1800 plus	1800	67	546	3,2	1464	807	☎	1774	450
L 1800 plus	546	67	1800	3,2	1360	748	☎	1774	450

Finiture / *Finishing*

RAL LUX SAT MAT ANTHRACITE

RANDOM L

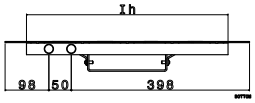

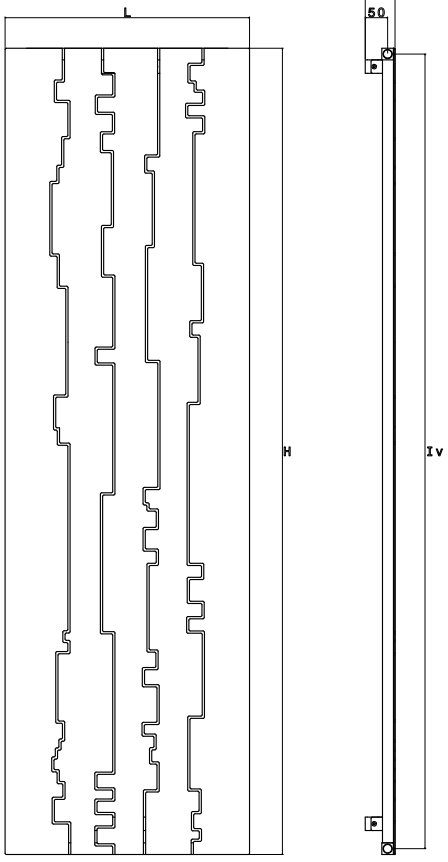

RANDOM H

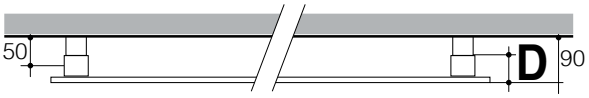

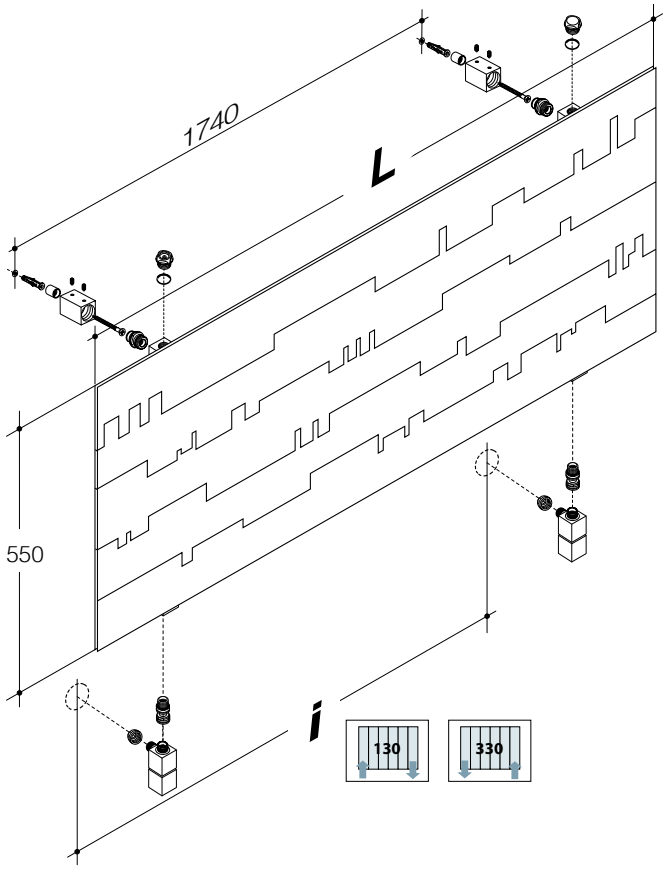

KIT VALVOLE *VALVES KIT* (pag. 124)

manual	termostatic
1	1T + 14
2	2T + 14
3	3T + 14
4	
5	5T
6	
7	
8	8T + 14
9	9T + 14
10	10T + 14
11	
12	
13	

● Valvole disponibili/ *Suitable valves*

RANDOM L

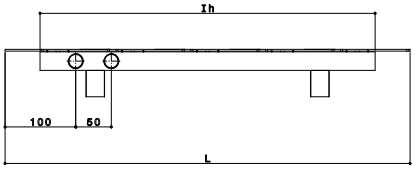

RANDOM L plus

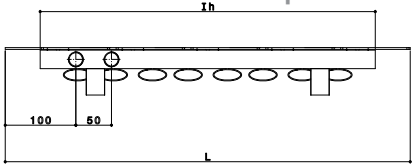

CONNESSIONI/*CONNECTIONS*

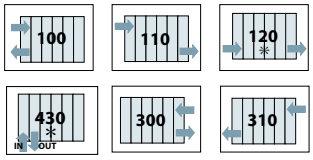

*Inserendo il diaframma fornito a kit
**By mounting the diaphragm*

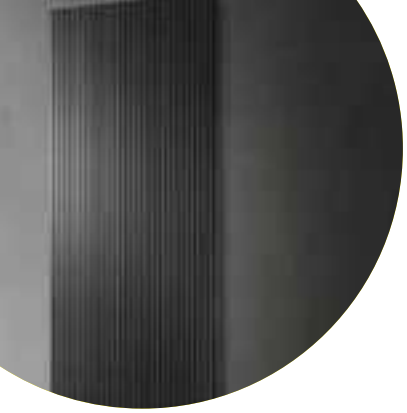

rigone

Al •

Dimensioni espresse in millimetri
Potenza espressa in Watt
Radiatore in alluminio.

Dimension expressed in millimetres
Output expressed in Watt
Aluminium radiator.

	H (mm)	D (mm)	L (mm)	(lt)	(W) Δt 50°	(W) Δt 30°		i (mm)
H 1800-3	1800	74	300	0,12	630	347	-	1780
H 1800-5	1800	74	500	0,20	1050	578	-	1780
H 1800-10	1800	74	1000	0,40	2100	1155	-	1780
H 1000-10	1000	74	1000	0,22	1160	638	-	1780

Finiture / *Finishing*

RAL

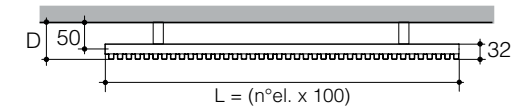

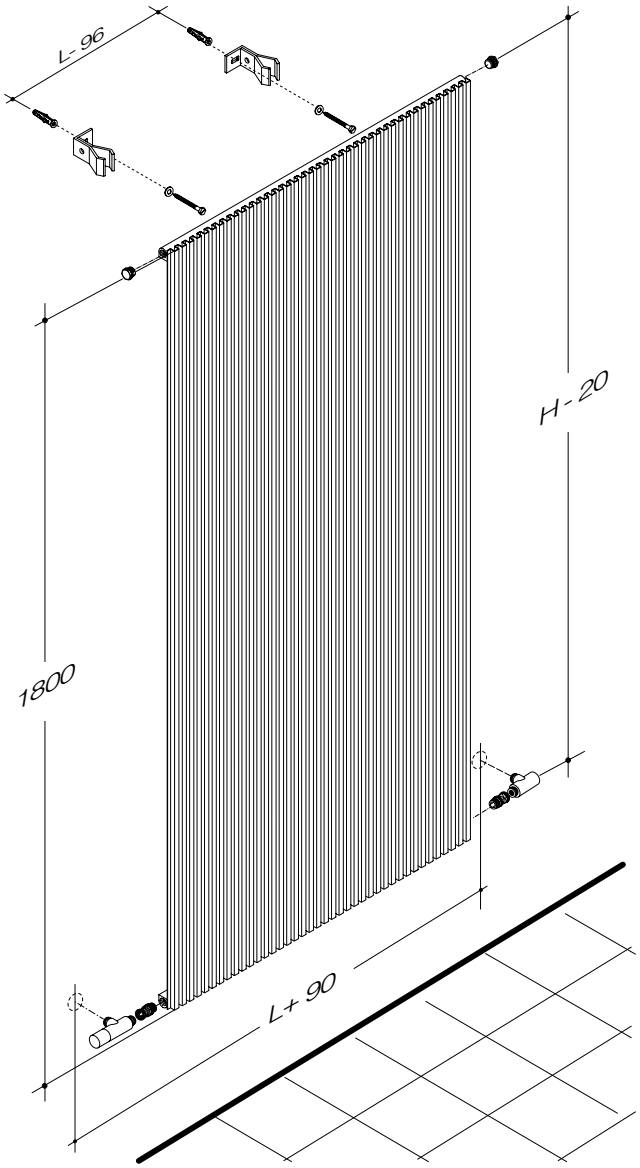

KIT VALVOLE
VALVES KIT (pag. 124)

manual	termostatic
1	1T + 14
2	2T + 14
3	3T + 14
4	
5	5T
6	
7	
8	8T + 14
9	9T + 14
10	10T + 14
11	
12	
13	

● Valvole disponibili/
Suitable valves

CONNESSIONI/*CONNECTIONS*

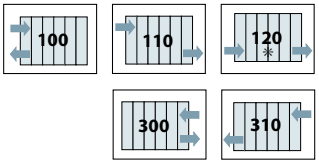

*Inserendo il diaframma fornito a kit
**By mounting the diaphragm*

skudo

Dimensioni espresse in millimetri
Potenza espressa in Watt
Radiatore in alluminio.

Dimension expressed in millimetres
Output expressed in Watt
Aluminium radiator.

	H (mm)	D (mm)	L (mm)	(lt)	(W) Δt 50°	(W) Δt 30°		i (mm)	Finiture / *Finishing* RAL	LUX	SAT	MAT
H 1800-2	1800	90	500	1,00	978	538	900	248				

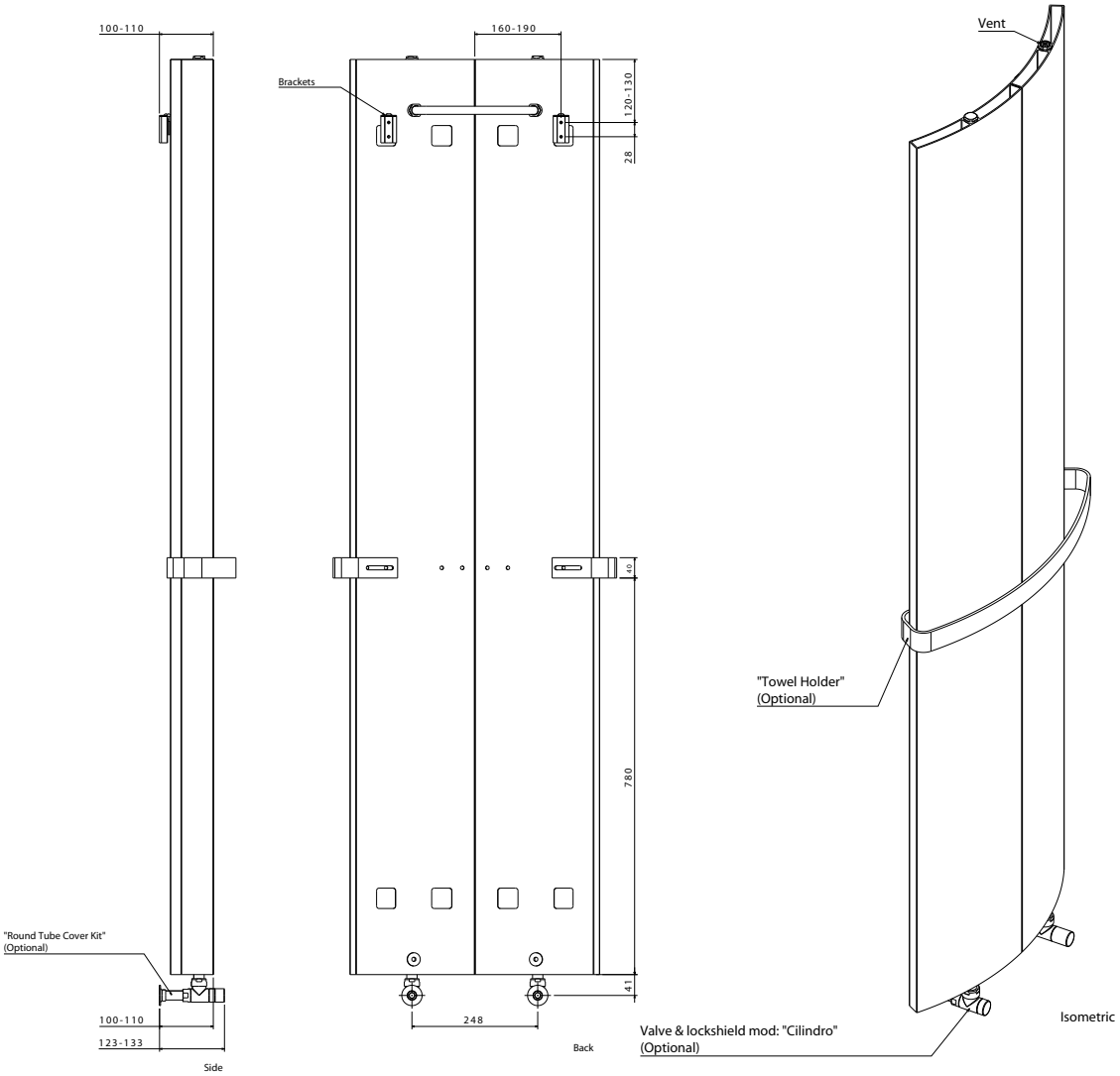

KIT VALVOLE
VALVES KIT (pag. 124)

manual	termostatic
1	1T + 14
2	2T + 14
3	3T + 14
4	
5	5T
6	
7	7
8	8T + 14
9	9T + 14
10	10T + 14
11	
12	
13	

● Valvole disponibili/
Suitable valves

Kit base di elettrificazione (riempimento e resistenza)
Basic Elettrification kit (filling and electric element)
Termostati / *thermostats* (pag. 126)

CONNESSIONI/*CONNECTIONS*

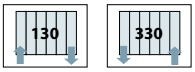

teknè

Dimensioni espresse in millimetri
Potenza espressa in Watt
Radiatore in alluminio.

Dimension expressed in millimetres
Output expressed in Watt
Aluminium radiator.

	H (mm)	D (mm)	L (mm)	(lt)	(W) Δt 50°	(W) Δt 30°		i (mm)
H 700-12 P	683	60	575	2,4	516	284	600	540
H 700-17 P	683	60	825	3,4	731	402	-	540
H 700-25* P	683	60	1225	5,0	1075	591	-	540
H 700-31* P	683	60	1525	6,2	1333	733	-	540
H 1800-6 P	1783	60	275	3,1	728	400	800	1640
H 1800-10 P	1783	60	475	5,2	1213	667	1300	1640
H 2000-12 P	1983	60	575	6,9	1624	893	1500	1840
H 600-12	566	60	575	3,4	516	284	600	540
H 600-17	566	60	825	3,4	731	402	-	540
H 600-25	566	60	1225	5,0	1075	591	-	540
H 600-31	566	60	1525	6,2	1333	733	-	540
H 1700-6	1666	60	275	3,2	728	400	800	1640
H 1700-10	1666	60	475	5,2	1213	667	1300	1640
H 1900-12	1866	60	575	6,9	1624	893	1500	1840

Finiture / *Finishing*

RAL LUX SAT MAT

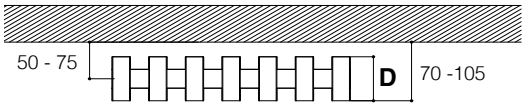

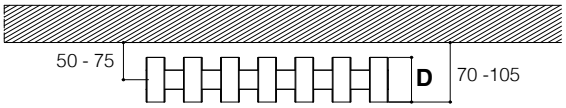

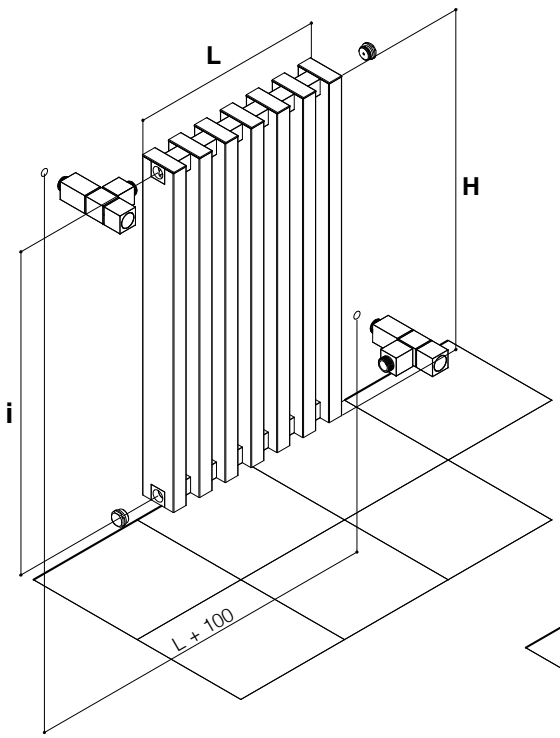

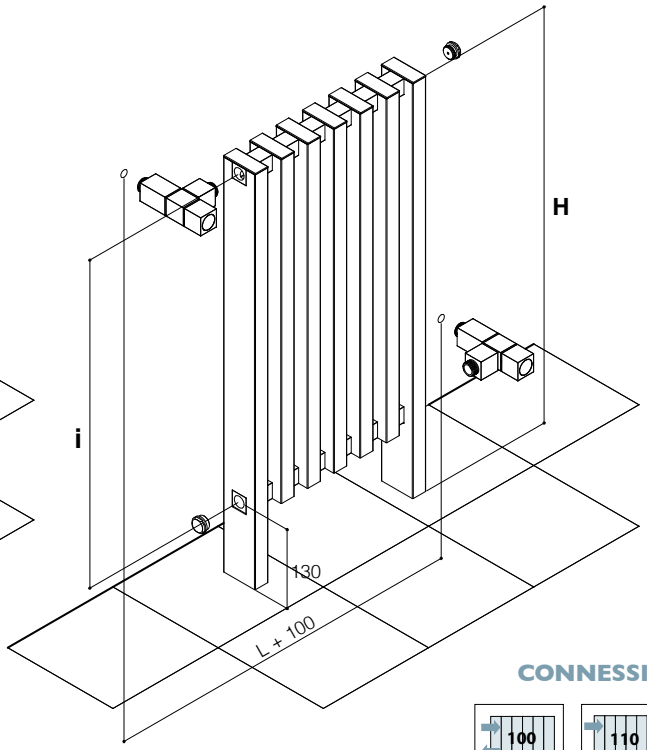

KIT VALVOLE *VALVES KIT* (pag. 124)

manual	termostatic
1	1T + 14
2	2T + 14
3	3T + 14
4	
5	5T
6	
7	
8	8T + 14
9	9T + 14
10	10T + 14
11	
12	
13	

● Valvole disponibili/ *Suitable valves*

CONNESSIONI/*CONNECTIONS*

**A richiesta / *By Answers*

Kit base di elettrificazione (riempimento e resistenza)
Basic Elettrification kit (filling and electric element)
Termostati / *thermostats* (pag. 126)

*Inserendo il diaframma fornito a kit
**By mounting the diaphragm*

the wall

Al INOX

Dimensioni espresse in millimetri
Potenza espressa in Watt
Radiatore in alluminio.

Dimension expressed in millimetres
Output expressed in Watt
Aluminium radiator.

	H (mm)	D (mm)	L (mm)	(lt)	(W) Δt 50°	(W) Δt 30°		i (mm)
H 1800*	1800	55	290	1,00	432	238	450	50
H 1800	1800	55	540	2,00	780	429	800	415
H 1800	1800	55	790	3,00	1296	713	1200	665
H 2100*	2100	55	290	1,16	506	278	450	50
H 2100	2100	55	540	2,32	920	506	1000	415
H 2100	2100	55	790	3,48	1520	836	1500	665

Finiture / *Finishing*

RAL LUX SAT

*Solo in conformazione verticale con valvola Monotubo (fornita)
**Only vertical mounting with Monotube valve*

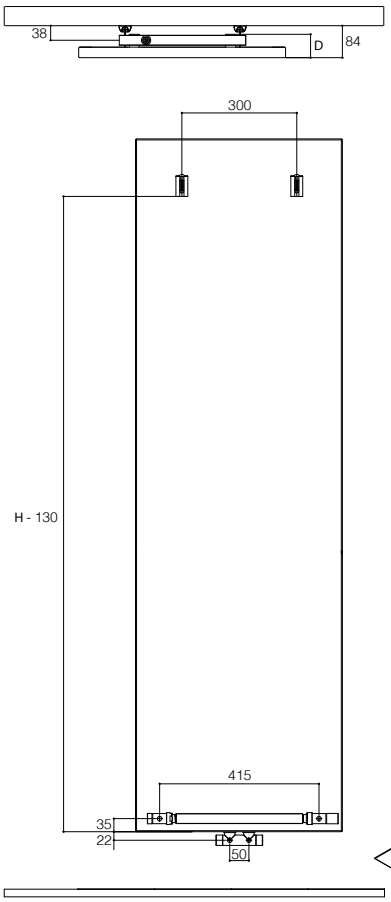

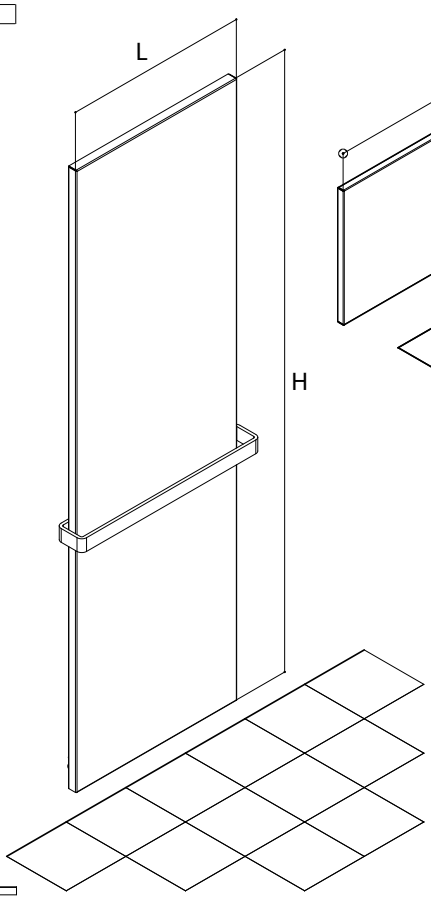

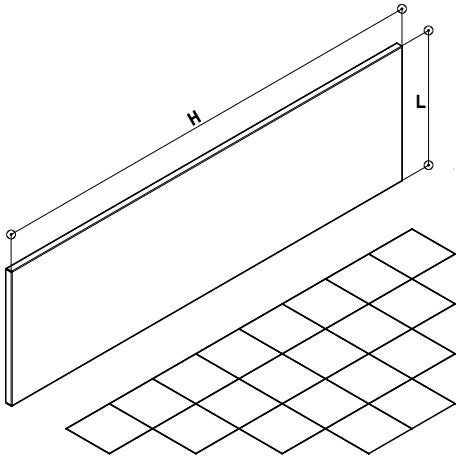

KIT VALVOLE *VALVES KIT* (pag. 124)

manual	termostatic
1	1T + 14
2	2T + 14
3	3T + 14
4	
5	5T
6	
7	
8	8T + 14
9	9T + 14
10	10T + 14
11	
12	
13	

Valvole disponibili/ *Suitable valves*

CONNESSIONI/*CONNECTIONS*

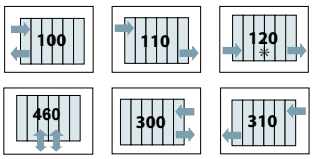

*Inserendo il diaframma fornito a kit
**By mounting the diaphragm*

Kit base di elettrificazione (riempimento e resistenza)
Basic Elettrification kit (filling and electric element)
Termostati / *thermostats* (pag. 126)

tiki

Dimensioni espresse in millimetri
Potenza espressa in Watt
Radiatore in alluminio
"Tiki Ceiling" fornito con flessibili di collegamento e valvole.

Dimension expressed in millimetres
Output expressed in Watt
Aluminium radiator
"Tiki Ceiling" is provided with flexxible connectors and valves.

	H (mm)	D (mm)	L (mm)	(lt)	(W) Δt 50°	(W) Δt 30°		i (mm)	Finiture / *Finishing* RAL	LUX	SAT	MAT
CEILING	1800	182	300	3,3	700	385	800	90				

TIKI CEILING

Solo con tubo rame flmax 15 mm
Only with copper pipes flmax 15 mm

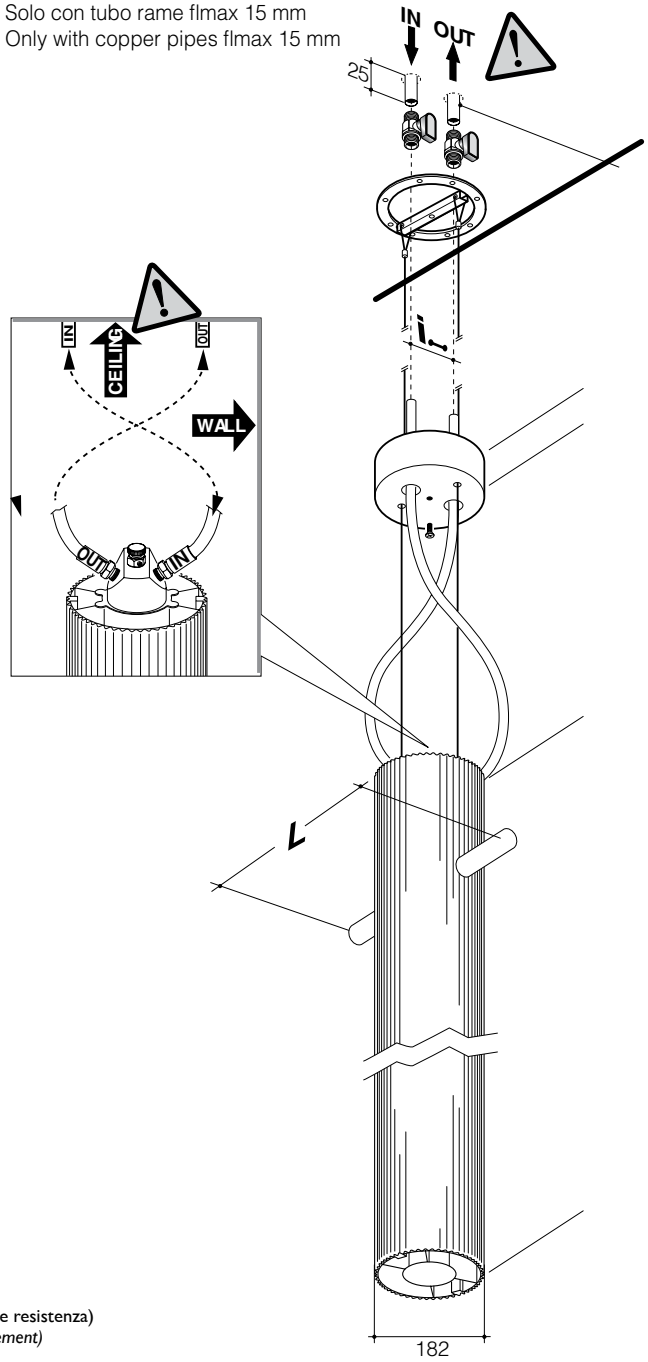

Kit base di elettrificazione (riempimento e resistenza)
Basic Elettrification kit (filling and electric element)
Termostati / *thermostats* (pag. 126)

ttoff

Dimensioni espresse in millimetri
Potenza espressa in Watt
Radiatore in alluminio.

Dimension expressed in millimetres
Output expressed in Watt
Alluminium radiator.

	H (mm)	D (mm)	L (mm)	(lt)	(W) Δt 50°	(W) Δt 30°		i (mm)	Finiture / *Finishing*
TT OFF	575	100	800	3,2	1060	580	-	500	RAL

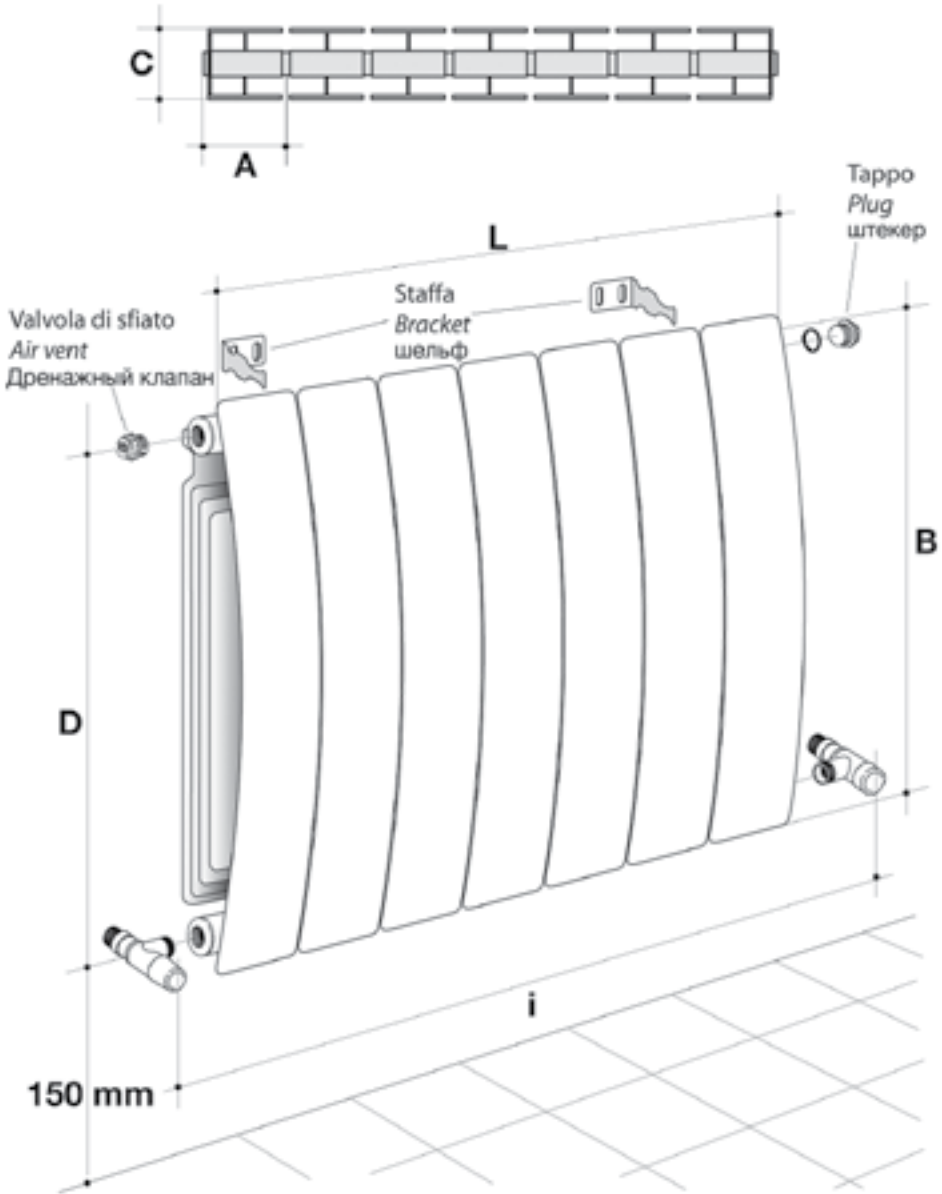

KIT VALVOLE
VALVES KIT (pag. 124)

manual	termostatic
1	1T + 14
2	2T + 14
3	3T + 14
4	
5	5T
6	
7	
8	8T + 14
9	9T + 14
10	10T + 14
11	
12	
13	

● Valvole disponibili/
Suitable valves

CONNESSIONI / *CONNECTIONS*

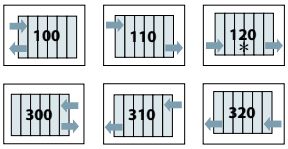

vintage

Dimensioni espresse in millimetri
Potenza espressa in Watt
Radiatore in acciaio
In finitura RAL, potenza termica maggiore del 33% rispetto a quella riportata nella colonna "potenza"
Disponibile anche con piedini laterali.
Pressione max 5 bar.

Dimension expressed in millimetres
Output expressed in Watt
Steel radiator
In RAL version, the output is increased of 33% than that shown in "output" column
Also available with side foot.
Max 5 bar.

	H (mm)	D (mm)	L (mm)	(lt)	(W) Δt 50°	(W) Δt 30°		i (mm)
H 800-6	810	200	342	23	582	320	450	676
H 800-8	810	200	456	31	776	427	600	676
H 800-10	810	200	570	39	970	534	-	676
H 800-12	810	200	684	47	1.164	640	-	676
H 800-14	810	200	798	55	1.358	747	-	676
H 800-16	810	200	912	62	1.552	854	-	676
H 800-6 F	892	200	392	23	582	320	450	676
H 800-8 F	892	200	506	31	776	427	600	676
H 800-10 F	892	200	630	39	970	534	-	676
H 800-12 F	892	200	734	47	1.164	640	-	676
H 800-14 F	892	200	848	55	1.358	747	-	676
H 800-16 F	892	200	962	62	1.552	854	-	676

Finiture / *Finishing*

RAL

CROMO

WITHOUT FEET

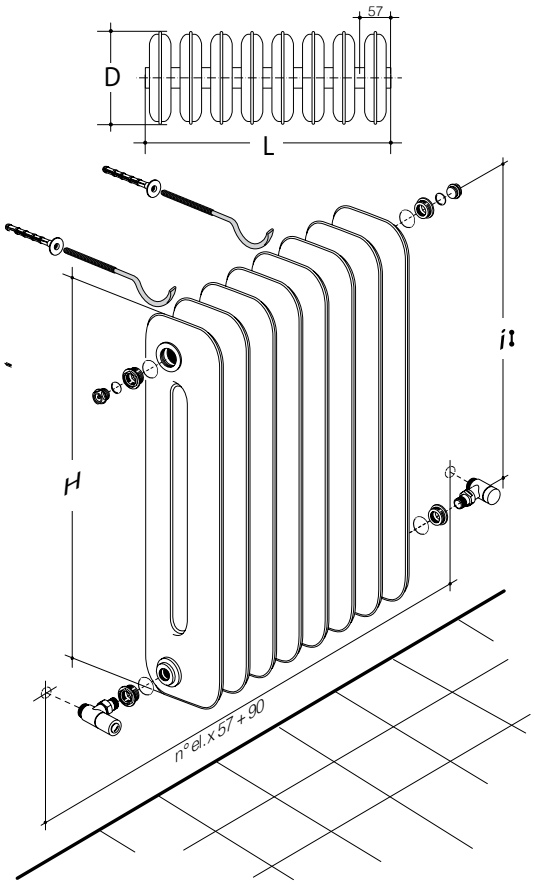

WITH FEET

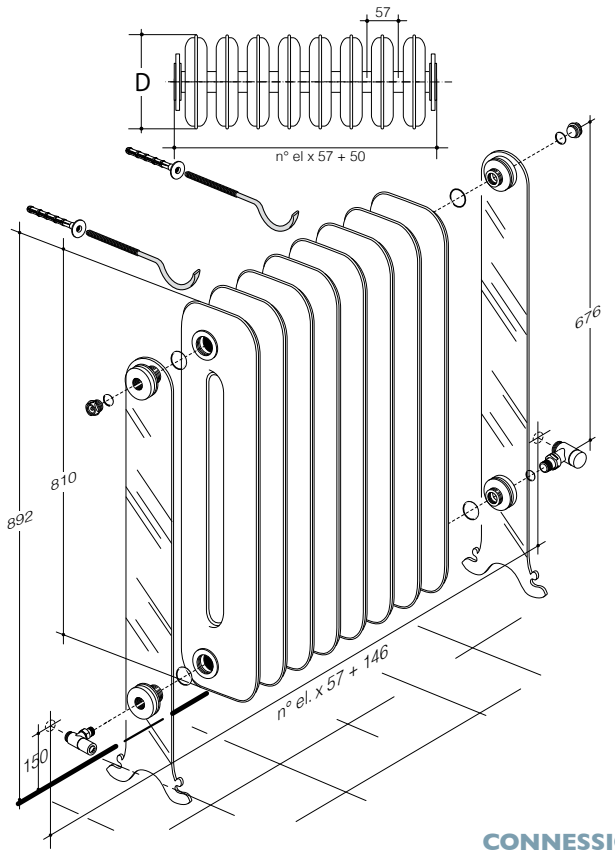

KIT VALVOLE *VALVES KIT* (pag. 124)

manual	termostatic
1	1T + 14
2	2T + 14
3	3T + 14
4	
5	5T
6	
7	
8	8T + 14
9	9T + 14
10	10T + 14
11	
12	
13	

● Valvole disponibili/ *Suitable valves*

CONNESSIONI/*CONNECTIONS*

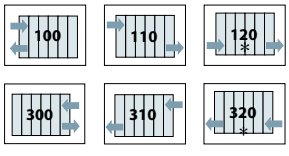

*Inserendo il diaframma fornito a kit/
**By mounting the diaphragm*

Kit base di elettrificazione (riempimento e resistenza)
Basic Elettrification kit (filling and electric element)
Termostati / *thermostats* (pag. 126)

whoops

Al •

Dimensioni espresse in millimetri
Potenza espressa in Watt
Radiatore in alluminio
Valvole e flessibili compresi nel prezzo.

Dimension expressed in millimetres
Output expressed in Watt
Aluminium radiator
Valves and flexible connectors are included in the price.

	H (mm)	D (mm)	L (mm)	(lt)	(W) Δt 50°	(W) Δt 30°		i (mm)
H 1800-3*	1800	80	750	1,56	1467	807	-	50
H 1800-5*	1800	80	1250	2,60	2445	1345	-	50
H 1800-2	1800	80	500	1,04	978	538	-	250

Finiture / *Finishing*

RAL LUX SAT MAT

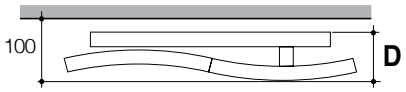

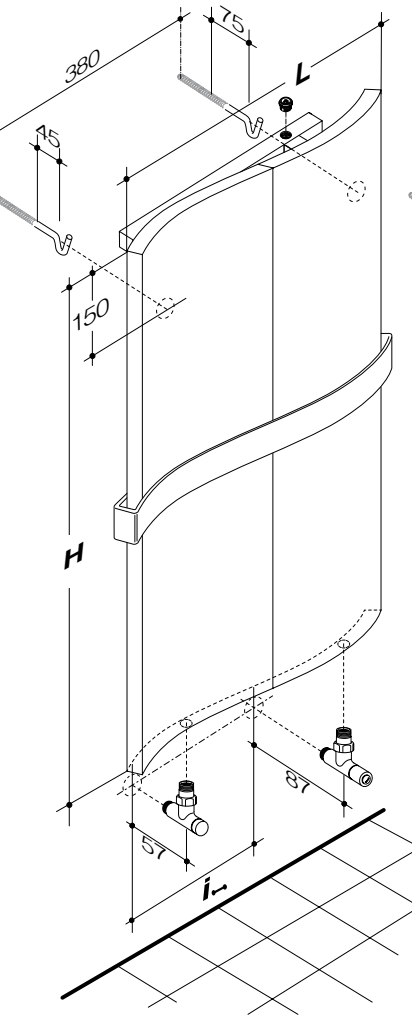

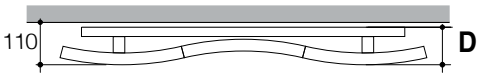

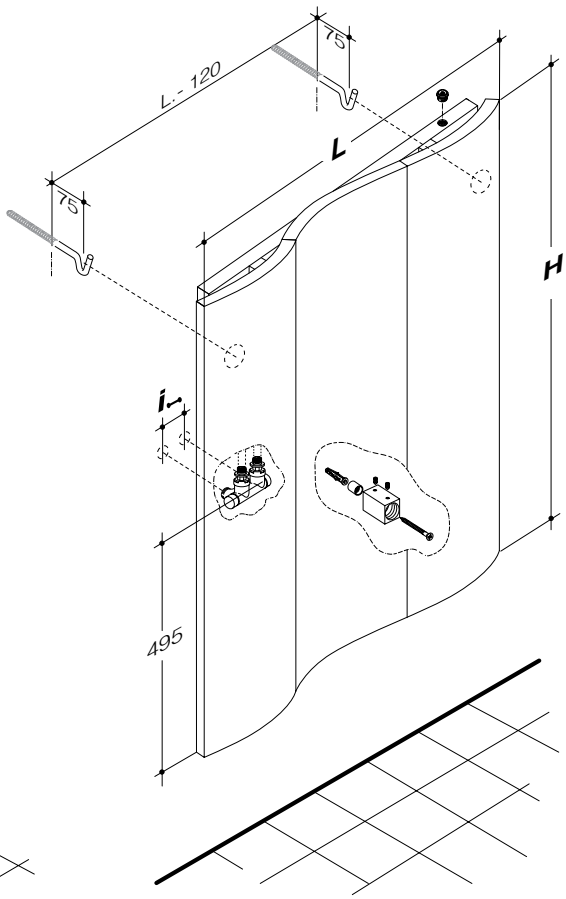

Vista frontale
Frontal view

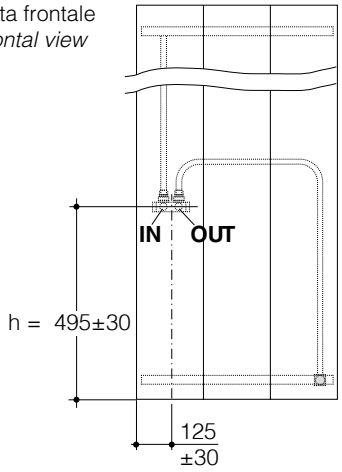

KIT VALVOLE *VALVES KIT* (pag. 124)

manual	termostatic
1	1T + 14
2	2T + 14
3	3T + 14
4	
5	5T
6	
7	
8	8T + 14
9	9T + 14
10*	10T + 14
11	
12	
13	

● Valvole disponibili/
Suitable valves

*inclusa nel kit versione manuale
**included in manual version kits*

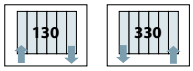

CONNESSIONI/*CONNECTIONS*

*Inserendo il diaframma fornito a kit/
**By mounting the diaphragm*

babe

Dimensioni espresse in millimetri
Potenza espressa in Watt
Radiatore in alluminio.

Dimension expressed in millimetres
Output expressed in Watt
Alluminium radiator.

	H (mm)	D (mm)	L (mm)	(lt)	(W) Δt 50°	(W) Δt 30°		i (mm)
H 400-12	400	250	575	1,6	984	541	☎	270
H 400-17	400	250	825	2,2	1394	767	☎	270
H 400-21	400	250	1025	2,8	1722	947	☎	270
H 400-27	400	250	1325	3,5	2214	1218	☎	270
H 400-31	400	250	1525	4,0	2542	1398	☎	270

Finiture / *Finishing*

RAL · LUX · SAT · MAT

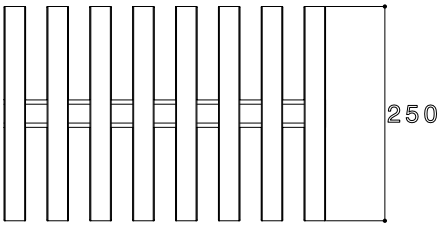

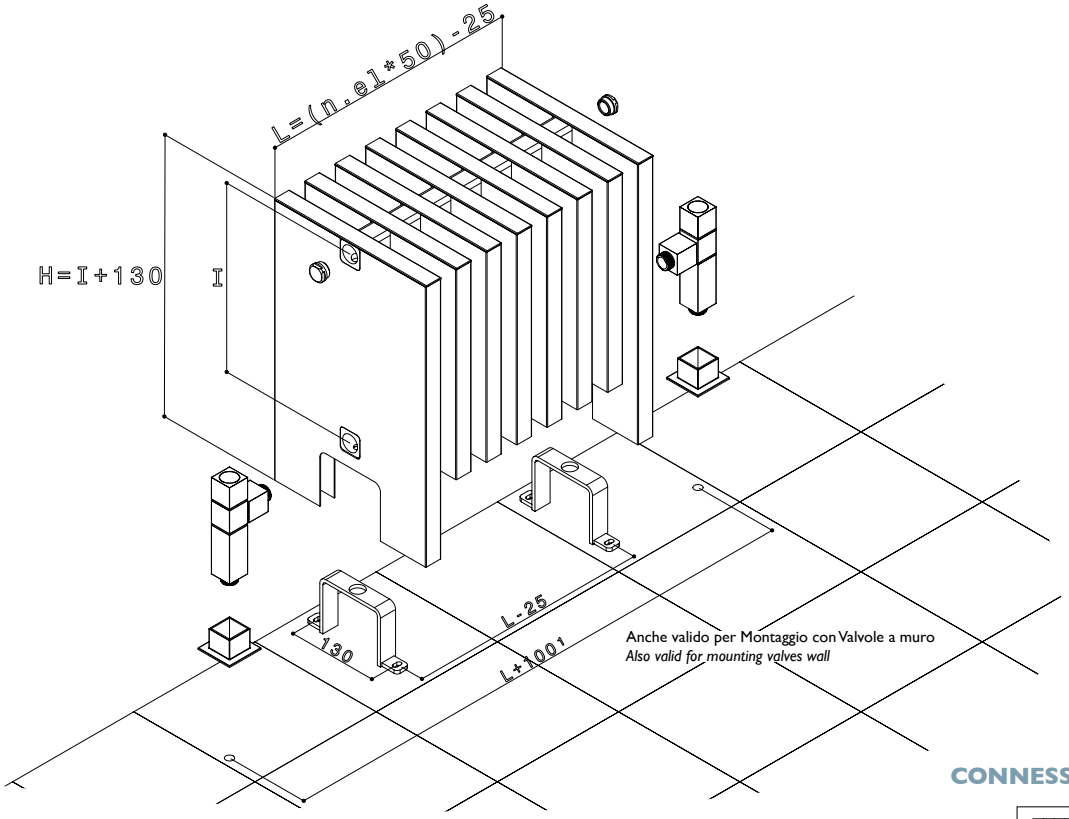

KIT VALVOLE *VALVES KIT* (pag. 124)

manual	termostatic
1	1T + 14
2	2T + 14
3	3T + 14
4	
5	5T
6	
7	
8	8T + 14
9	9T + 14
10	10T + 14
11	
12	
13	

● Valvole disponibili/ *Suitable valves*

CONNESSIONI/*CONNECTIONS*

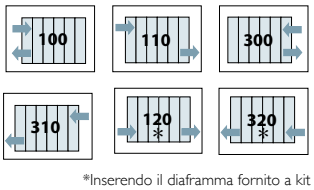

*Inserendo il diaframma fornito a kit
**By mounting the diaphragm*

diversamente basso

Dimensioni espresse in millimetri
Potenza espressa in Watt
Radiatore in alluminio.

Dimension expressed in millimetres
Output expressed in Watt
Alluminium radiator.

	H (mm)	D (mm)	L (mm)	(lt)	(W) Δt 50°	(W) Δt 30°		i (mm)
L 1500	350	75	1500	0,86	700	385	-	1590
L 2000	350	75	2000	1,14	933	513	-	2090
L 2500	350	75	2500	1,43	1166	641	-	2590
L 3000	350	75	3000	1,71	1400	770	-	2990

Finiture / *Finishing*

RAL LUX SAT MAT

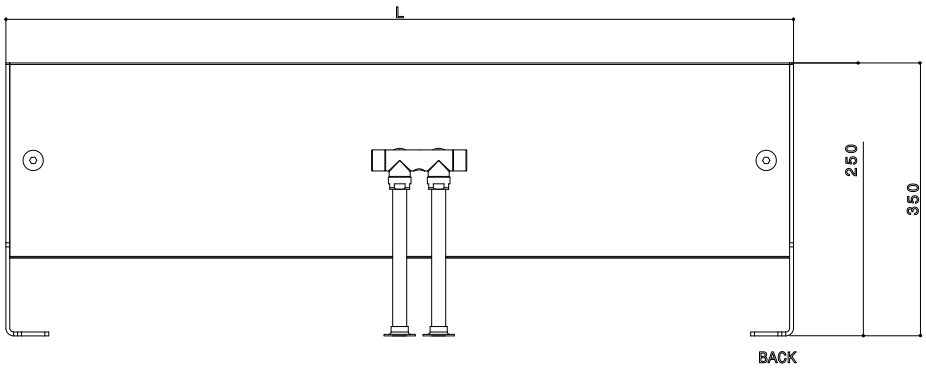

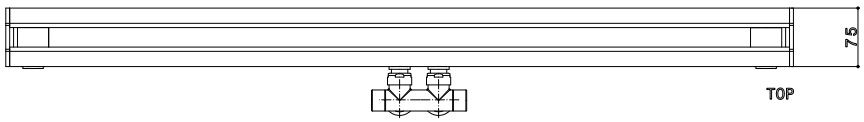

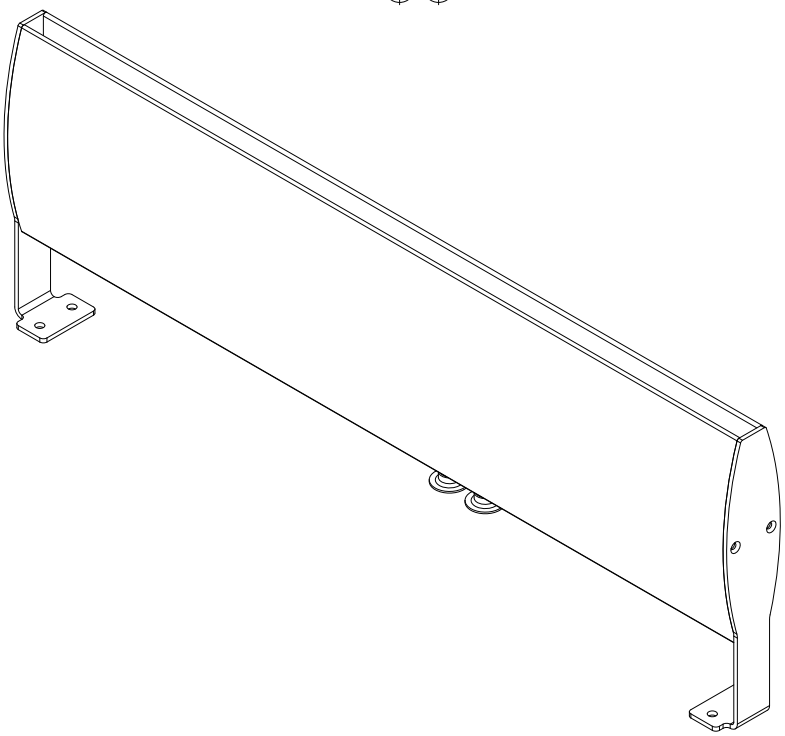

KIT VALVOLE
VALVES KIT (pag. 124)

manual	termostatic
1	1T + 14
2	2T + 14
3	3T + 14
4	
5	5T
6	
7	
8	8T + 14
9	9T + 14
10	10T + 14
11	
12	
13	

● Valvole disponibili/
Suitable valves

CONNESSIONI/*CONNECTIONS*

460

piggy

Dimensioni espresse in millimetri
Potenza espressa in Watt
Radiatore in acciaio
In finitura cromo, potenza termica inferiore del 25% rispetto a quella riportata nella colonna "potenza".

Dimension expressed in millimetres
Output expressed in Watt
Steel radiator
In chrome version, the output is 25% lower than that shown in "output" column.

	H (mm)	D (mm)	L (mm)	(lt)	(W) Δt 50°	(W) Δt 30°		i (mm)
H 400-12	400	250	555	14,4	720	396	600	240
H 400-17	400	250	780	20,4	1020	561	900	240
H 400-21*	400	250	960	25,2	1260	693	1200	240
H 400-27*	400	250	1230	31,2	1620	891	1500	240
H 400-31*	400	250	1410	37,2	1860	1023	-	240

Finiture / *Finishing*

RAL

CROMO

* Fornito con terzo piede centrale / *Model with central feet*

Nei modelli con numero di elementi pari piedino non centrale
In models with pair number of elements not central leg

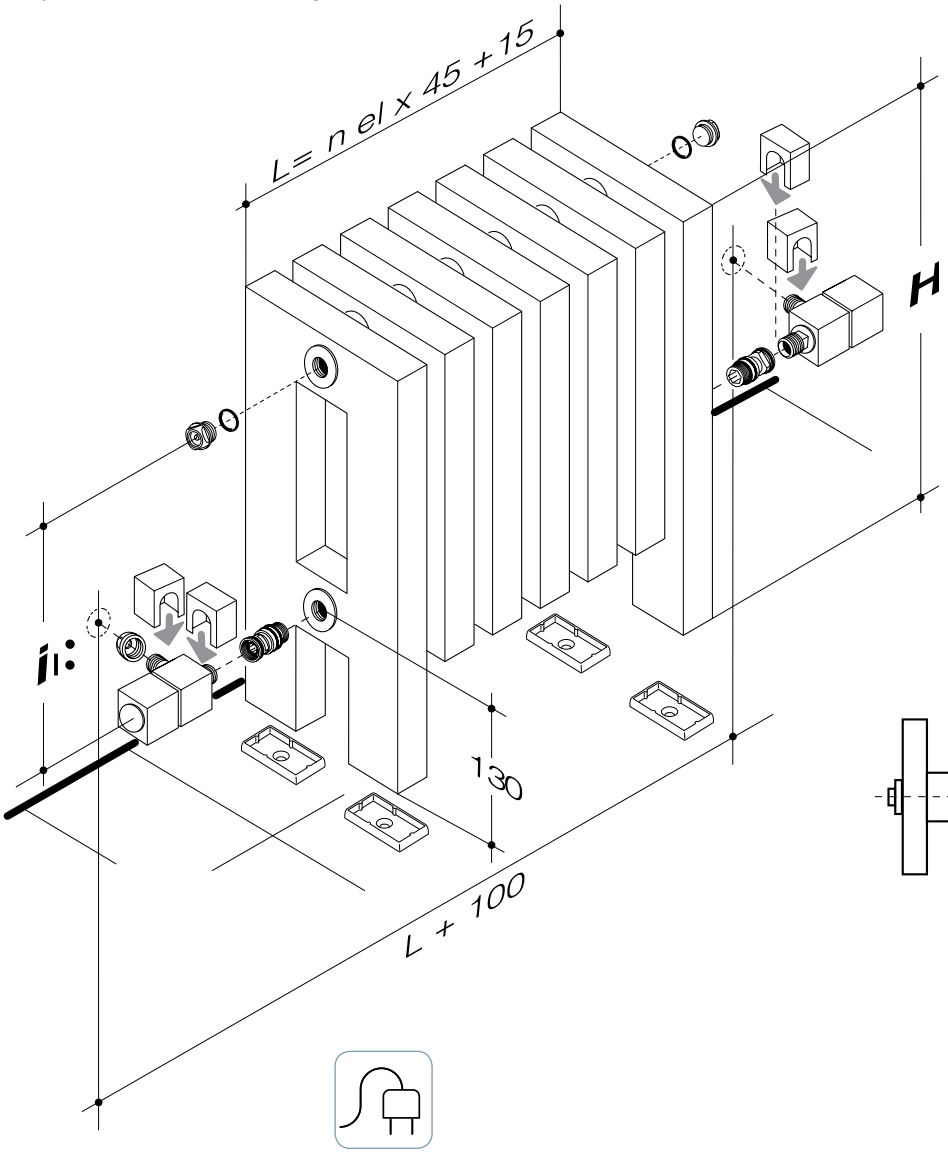

KIT VALVOLE *VALVES KIT* (pag. 124)

manual	termostatic
1	1T + 14
2	2T + 14
3	3T + 14
4	
5	5T
6	
7	
8	8T + 14
9	9T + 14
10	10T + 14
11	
12	
13	

● Valvole disponibili/ *Suitable valves*

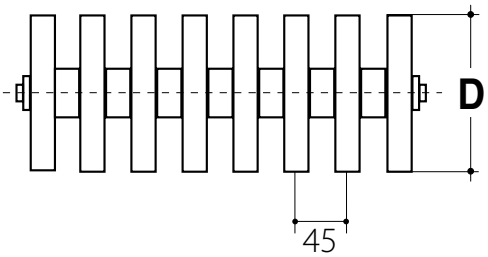

Kit base di elettrificazione (riempimento e resistenza)
Basic Elettrification kit (filling and electric element)
Termostati / *thermostats* (pag. 126)

CONNESSIONI / *CONNECTIONS*

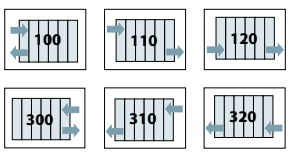

accessori

KIT VALVOLE / *VALVES KIT*

In sede di ordine è importante specificare / *While ordering, it's important to specify*

Valvola **manuale** / *Manual valve*

- Detentore / *Lockshield*
- Raccordi / *Fittings*

Valvola **termostatica** / *thermostatic valve*

- Detentore / *Lockshield*
- Raccordi / *Fittings*
- Testa termostatica / *thermostatic head*

Raccordi *Fittings / Quetschverschraubungen / Raccords / Conexiònes*

code	**crome**	**sat**	**Tubo rame** *Copper pipe / Kupferrohr / Tube cuivre / Tubo cobre* (1/2")	**Tubo rame** *Copper pipe / Kupferrohr / Tube cuivre / Tubo cobre* (24/19)	**Tubo rame e pex** *Copper and pex pipe / Kupferrohr und Multilayer / Cuivre et le pex / Cobre y pex* (1/2")	**Tubo rame e pex** *Copper and pex pipe / Kupferrohr und Multilayer / Cuivre et le pex / Cobre y pex* (24/19)	**Tubo rame e polietilene** *Copper and polyethylene pipe / Kupfer- und Polyethylenrohr / Tube cuivre et polyethylène / Tubo cobre y polietileno* (1/2")	**Tubo rame e polietilene** *Copper and polyethylene pipe / Kupfer- und Polyethylenrohr / Tube cuivre et polyethylène / Tubo cobre y polietileno* (24/19)
6011183	✔		✔					
6010331		✔	✔					
6004278	✔			✔				
6016426		✔		✔				
6014172	✔				✔			
6016428		✔			✔			
6004279	✔					✔		
6016427		✔				✔		
6015031	✔						✔	
6016429		✔					✔	
6004280	✔							✔
6016002		✔						✔

In sede d'ordine é importante specificare il tipo di raccordo (ferro, rame, multistrato o polyetilene) e il suo diametro.
While ordering, it's important to specify fittings type (for iron, copper, multilayer or plastic pipes) and their diameter.

Valvola e detentore *Valve and lockshield* *Ventil und rücklaufverschraubung* *Robinet de sortie et d'entrée* *Valvulas a y detentor*	**type***	**code**	**white**	**crome**	**sat**	**Tubo rame e polietilene** *Copper and polyethylene pipe* *Kupfer- und Polyethylenrohr* *Tube cuivre et polyethylène* *Tubo cobre y polietileno* *(24/19)*	**Tubo ferro** *Iron pipe* *Eisenrohr* *Tube fer* *Tubo hierro* *(1/2")*	**Forma** *Shape* *Gestalten* *Shape* *Forma*	**Impianto*** *System* *Anlage* *Système* *Sistema*
CILINDRO A SQUADRA 1	V	6004210	✔			✔		S	B
	V	6004209		✔		✔		S	B
	V	6013859			✔	✔		S	B
	D	6004220	✔			✔		S	B
	D	6004219		✔		✔		S	B
	D	6013860			✔	✔		S	B
	V	6004216	✔				✔	S	B
	V	6004215		✔			✔	S	B
	V	6011187			✔		✔	S	B
	D	6004226	✔				✔	S	B
	D	6004225		✔			✔	S	B
	D	6011216			✔		✔	S	B
CILINDRO DRITTA 2	V	6004213	✔			✔		D	B
	V	6004211		✔		✔		D	B
	V	6011632			✔	✔		D	B
	D	6004223	✔			✔		D	B
	D	6004221		✔		✔		D	B
	D	6011633			✔	✔		D	B
	V	6004218	✔				✔	D	B
	V	6004217		✔			✔	D	B
	V	6011185			✔		✔	D	B
	D	6004228	✔				✔	D	B
	D	6004227		✔			✔	D	B
	D	6011217			✔		✔	D	B
REVERSA A SQUADRA 3	V	6012682		✔		✔		S	B
	V	6015138			✔	✔		S	B
	D	6012683		✔			✔	S	B
	D	6015139			✔		✔	S	B
COMPACT A SQUADRA 4	V	6019852	✔			✔		S	B
	V	6019850		✔		✔		S	B
	D	6019853	✔			✔		S	B
	D	6019851		✔		✔		S	B
CUBE (30X30) 5	V	6007149		✔		✔		S / D	B
	V	6016189			✔	✔		S / D	B
	D	6008504		✔		✔		S / D	B
	D	6016190			✔	✔		S / D	B
LEO (26X26) 6	V	6017180		✔		✔		S / D	B
	V	6017176			✔	✔		S / D	B
	D	6017181		✔		✔		S / D	B
	D	6017177			✔	✔		S / D	B
CORNER DX / SX 7	V	6022756		✔		✔	✔	S	B
	D	6022188		✔		✔	✔	S	B
MIX A SQUADRA 8	V	6016740	✔			✔		S	B
	V	6016195		✔		✔		S	B
	D	6016741	✔			✔		S	B
	D	6016196		✔		✔		S	B
MONO/BITUBO 9	V	6016197		✔		✔		S	M / B
	V	6016327			✔	✔		S	M / B
TWIN MANUALE 10	V	6014588	✔			✔		S	M / B
	V	6012918		✔		✔		S	M / B
	V	6015120			✔	✔		S	M / B

Valvola e detentore *Valve and lockshield* *Ventil und rücklaufverschraubung* *Robinet de sortie et d'entrée* *Valvulas a y detentor*	**type***	**code**	**white**	**crome**	**sat**	**Tubo rame e polietilene** *Copper and polyethylene pipe* *Kupfer- und Polyethylenrohr* *Tube cuivre et polyethylène* *Tubo cobre y polietileno* *(24/19)*	**Tubo ferro** *Iron pipe* *Eisenrohr* *Tube fer* *Tubo hierro* *(1/2")*	**Forma**** *Shape* *Gestalten* *Shape* *Forma*	**Impianto***** *System* *Anlage* *Système* *Sistema*
CIUSSAI 11	**V / D**	*6013955*		✔		✔		*S*	*B*
SUN 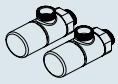 12	**V**	*6003311*		✔		✔		*S*	*B*
	V	*6013856*			✔	✔		*S*	*B*
	D	*6003315*		✔		✔		*S*	*B*
	D	*6013857*			✔	✔		*S*	*B*
MONOTUBO 13	**V**	*6014076*		✔		✔		*S*	*M*
	V	*6014077*			✔	✔		*S*	*M*
CILINDRO SQUADRA TERMOSTAT. 1T	**V**	*6013491*	✔			✔		*S*	*B*
	V	*6013490*		✔		✔		*S*	*B*
	V	*6013924*			✔	✔		*S*	*B*
CILINDRO DRITTA TERMOSTAT. 2T	**V**	*6013493*	✔			✔		*D*	*B*
	V	*6013492*		✔		✔		*D*	*B*
	V	*6013925*			✔	✔		*D*	*B*
CILINDRO REVERSA TERMOSTAT. 3T	**V**	*6021324*		✔		✔		*D*	*B*
CUBE TERMOST (30X30) 5T	**V**	*6022620*		✔		✔	✔	*S*	*B*
	V	*6022443*			✔	✔	✔	*S*	*B*
MIX TERMOST 8T	**V**	*6020104*		✔		✔		*S*	*B*
MONO/BITUBO TERMOSTAT. 9T	**V**	*6015907*		✔		✔		*S*	*M / B*
	V	*6016327*			✔	✔		*S*	*M / B*
MONO/BITUBO DR. TERMO. 9T	**V**	*6016328*		✔		✔		*D*	*M / B*
	V	*6016329*			✔	✔		*D*	*M / B*
TWIN SQ. TERMOSTAT. 10T	**V**	*6016207*	✔			✔		*S*	*M / B*
	V	*6010746*		✔		✔		*S*	*M / B*
	V	*6015121*			✔	✔		*S*	*M / B*
TWIN DR. TERMOSTAT. 10T	**V**	*6016171*		✔		✔		*D*	*M / B*
	V	*6016170*			✔	✔		*D*	*M / B*
TESTA TERMOSTAT. 14	**-**	*6011423*		✔				–	–

Tecnostampa Loreto - 1.000 - 11/15

MADEADHOC.COM

Gruppo Ragaini S.p.A.
S.S. 77 Val di Chienti, 14
60025 Loreto - (An) Italia
tel. +39 071 7500740 / +39 071 7500889
fax +39 071 978814

www.grupporagaini.com
www.madeadhoc.com